VOLTMAN

CALEFACCIÓN DE BAÑO PTC (ES)

AQUECIMENTO DE BANHEIRO PTC (PT)

BATHROOM HEATER PTC (EN)

RISCALDAMENTO BAGNO PTC (IT)

BADHEIZUNG PTC (DE)

2000W

VOM540119

CHAUFFAGE DE SALLE DE BAIN PTC 2000W

INDEX

FR - CHAUFFAGE DE SALLE DE BAIN PTC 2000W 4

CONSIGNES DE SECURITE 4
FONCTIONNALITES 5
INSTALLATION 5
UTILISATION 6
FONCTIONNER 6
REMPLACEMENT ÉLECTRONIQUE DE LA TÉLÉCOMMANDE 9
NETTOYAGE ET ENTRETIEN 9
INFORMATIONS SUR LA GARANTIE 10
CARACTÉRISTIQUES TECHNIQUES 10
GARANTIE 11

ES - CALEFACCIÓN DE BAÑO PTC 2000W 12

INSTRUCCIONES DE SEGURIDAD 12
CARACTERÍSTICAS 13
INSTALACIÓN 13
USO 14
FUNCIONAR 14
REEMPLAZO ELECTRÓNICO DEL CONTROL REMOTO 17
LIMPIEZA Y MANTENIMIENTO 17
INFORMACIÓN DE GARANTÍA 18
CARACTERÍSTICAS TÉCNICAS 18
GARANTÍA 19

PT - AQUECIMENTO DE BANHEIRO PTC 2000W 20

INSTRUÇÕES DE SEGURANÇA 20
CARACTERÍSTICAS 21
INSTALAÇÃO 21
UTILIZAÇÃO 22
OPERAR 22
SUBSTITUIÇÃO ELETRÔNICA DO CONTROLE REMOTO 25
LIMPEZA E MANUTENÇÃO 25
INFORMAÇÕES DE GARANTIA 26
CARACTERÍSTICAS TÉCNICAS 26
GARANTIA 27

EN - BATHROOM HEATER PTC 2000W 28

PRECAUTIONS 28
FEATURES 29
INSTALLATION 29
USAGE 29

OPERATION 30
REMOTE CONTROL ELECTRONIC REPLACEMENT 33
CLEANING AND MAUNTENANCE 33
WARRANTY INFORMATION 34
SPECIFICATIONS 34
WARRANTY 35

IT - RISCALDAMENTO BAGNO PTC 2000W 36

INFORMAZIONI DI SICUREZZA 36
CARATTERISTICHE 37
INSTALLAZIONE 37
UTILIZZO 37
OPERARE 38
SOSTITUZIONE ELETTRONICA DEL TELECOMANDO 41
PULIZIA E MANUTENZIONE 42
INFORMAZIONI SULLA GARANZIA 42
CARATTERISTICHE TECNICHE 42
GARANZIA 43

DE - BADHEIZUNG PTC 2000W 44

SICHERHEITSVORSCHRIFTEN 44
MERKMALE 45
INSTALLATION 45
GEBRAUCHSANWEISUNG 46
FERNBEDIENUNG 46
ELEKTRONISCHER AUSTAUSCH DER FERNBEDIENUNG 49
REINIGUNG UND WARTUNG 49
GARANTIEINFORMATIONEN 50
TECHNISCHE DATEN 50
GARANTIE 51

FR - CHAUFFAGE DE SALLE DE BAIN PTC 2000W

CONSIGNES DE SECURITE

AVERTISSEMENT

Ces instructions vous expliquent comment fonctionne le produit et comment l'utiliser. Lisez attentivement les instructions avant de commencer à utiliser l'appareil.N'utilisez l'appareil que de la manière décrite dans les instructions.Conservez ces instructions dans un endroit sûr pour pouvoir les consulter ultérieurement.

1. Le radiateur doit être suspendu au mur, sortie d'air orientée vers le bas. Ne le placez pas brusquement ni à l'envers.

2. N'utilisez pas le radiateur dans des zones où des gaz combustibles ou explosifs sont présents. Ne couvrez pas la sortie d'air.

3. Si le cordon d'alimentation est endommagé, il doit être remplacé par le fabricant, son service après-vente ou une personne de qualification similaire afin d'éviter tout danger.

4. Le radiateur ne doit pas être placé directement sous une prise de courant. Celle-ci doit être équipée d'une prise de terre de 220-240 V, 50-60 Hz. Assurez-vous que la fiche et la prise sont correctement connectées.

5. Débranchez le radiateur lorsque personne ne se trouve à l'intérieur ou lors de toute réparation.

6. Ne touchez pas le radiateur avec les mains mouillées ou tout autre conducteur.

7. Si le moteur est hors service, arrêtez-le immédiatement.

8. Pendant l'utilisation du radiateur, veuillez ne pas ouvrir la porte ou la fenêtre en permanence, car cela pourrait perturber l'efficacité du chauffage.

9. Pour éteindre l'appareil, appuyez sur l'interrupteur marche/arrêt. Le ventilateur fonctionnera alors pendant 30 secondes jusqu'à ce qu'un courant d'air frais se fasse entendre. L'appareil s'arrêtera ensuite et vous pourrez le débrancher.

10. La minuterie règle les heures de fonctionnement du radiateur.

11. La batterie doit être retirée de l'appareil avant sa mise au rebut.

12. La batterie doit être éliminée de manière sûre.

13. Le radiateur doit être installé à au moins 1,8 m du sol.

14. Le radiateur doit être installé de manière à ce que les interrupteurs et autres commandes ne puissent pas être touchés par une personne se trouvant dans la baignoire ou la douche.

15. Si le produit nécessite une réparation, veuillez contacter une personne spécialisée ou le service de maintenance agréé de notre entreprise.

16. Le radiateur ne doit pas être placé directement sous une prise de courant.

17. Cet appareil peut être utilisé par des enfants de 8 ans et plus et des personnes ayant des capacités physiques, sensorielles ou mentales réduites, ou manquant d'expérience et de connaissances, à condition qu'ils soient sous surveillance ou qu'ils aient reçu des instructions concernant l'utilisation de l'appareil en toute sécurité et qu'ils comprennent les risques encourus. Les enfants ne doivent pas jouer avec l'appareil. Le nettoyage et l'entretien ne doivent pas être effectués par des enfants sans surveillance.

18. Les enfants de moins de 3 ans doivent être tenus à l'écart, sauf sous surveillance continue.

19. Children aged from 3 years and less than 8 years shall only switch on/off the appliance provided that it has been placed or installed in its intended normal operating position and they have been given supervision or instruction concerning use of the appliance in a safe way and understand the hazards involved. Children aged from 3 years and less than 8 years shall not plug in, regulate and clean the appliance or perform user maintenance.

20. ATTENTION — Certaines pièces de ce produit peuvent devenir très chaudes et provoquer des brûlures. Une attention particulière doit être portée en présence d'enfants et de personnes vulnérables.

21.Faites attention à ce que la télécommande ait une pile bouton. Si vous souhaitez la changer, veuillez utiliser une pile bouton CR2025.

WARNING

21.1 Certaines pièces de ce produit peuvent devenir très chaudes et provoquer des brûlures. Une attention particulière

TENIR HORS DE PORTÉE DES ENFANTS. L'ingestion peut entraîner des brûlures chimiques, la perforation des tissus mous et la mort.Des brûlures graves peuvent survenir dans les 2 heures suivant l'ingestion. Consulter immédiatement un médecin.

21.2 Tenir les piles hors de portée des enfants.

21.3 Ne pas laisser les enfants remplacer les piles sans la surveillance d'un adulte.

21.4 Ne pas court-circuiter les piles.

21.5 Ne pas chauffer les piles.

21.6 Retirer les piles de l'appareil en cas de non-utilisation prolongée, sauf en cas d'urgence.

21.7 Toujours choisir la taille et le type de pile les mieux adaptés à l'usage prévu.Conserver les informations fournies avec l'appareil pour faciliter le choix des piles.

21.8 Nettoyer les contacts des piles et ceux de l'appareil avant de les installer.

21.9 S'assurer que les piles sont correctement installées en respectant la polarité (+ et –).

21.10 Retirer rapidement les piles usagées.

21.11 Ne pas démonter les batteries.

21.12 Ne pas jeter les batteries au feu, sauf dans des conditions d'incinération approuvées et contrôlées.

21.13 Les batteries peuvent être éliminées par le biais des services de collecte des déchets municipaux, à condition qu'aucune réglementation locale ne s'y oppose.

AVERTISSEMENT : Ce radiateur n'est pas équipé d'un dispositif de régulation de la température ambiante. Ne l'utilisez pas dans de petites pièces occupées par des personnes incapables de quitter la pièce par leurs propres moyens, sauf sous surveillance constante.

FONCTIONNALITES

1. Coque en plastique de haute qualité et longue durée de vie.

2. Éléments chauffants en céramique PTC, haute efficacité, chauffage rapide, silencieux, sans odeur, non polluant, sans flamme et respectueux de l'oxygène.

3. Deux niveaux de chauffage réglables selon vos préférences.

4. Fusible de sécurité pour éviter la surchauffe et protection du moteur. Arrêt automatique lorsque la sortie d'air est obstruée et redémarrage lorsque les objets divers sont rangés.

5. Ventilation naturelle/chaude au choix. En été, l'élément chauffant peut être éteint ; le radiateur peut alors souffler de l'air frais.

6. Thermostat de sécurité. Protection contre la surchauffe.

INSTALLATION

Percez deux trous dans le mur à plus de 2 m du sol. Le diamètre du trou correspond à la cheville à expansion de 6 mm. Après avoir inséré la cheville, fixez-la au crochet à l'aide d'une vis. Assurez-vous que la cheville soit insérée en bas. Pour une meilleure compréhension, reportez-vous au schéma ci-dessous.

Utilisez les composants de la machine (vis et tube d'expansion), fixez-la au mur comme illustré ci-dessous, puis installez la machine.. (voir schema)

Remarque : le poids maximum est de 4,1 kg(le mur doit pouvoir supporter ce poids.).

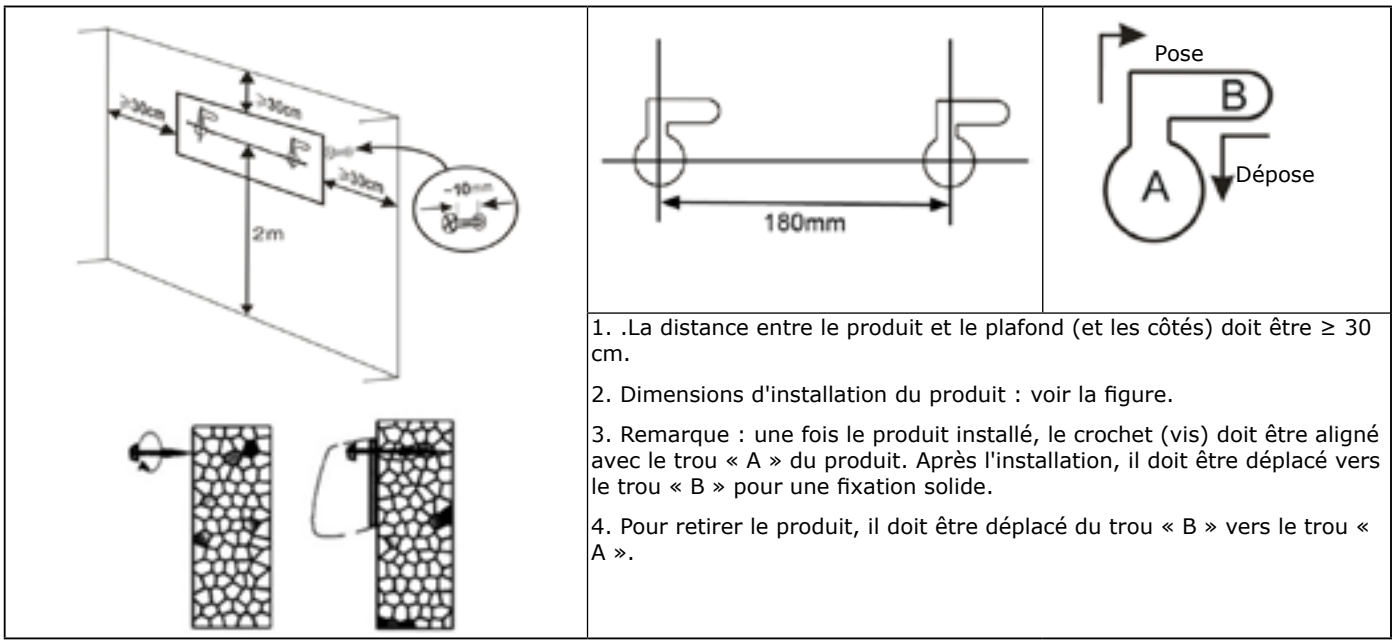

1. .La distance entre le produit et le plafond (et les côtés) doit être ≥ 30 cm.

2. Dimensions d'installation du produit : voir la figure.

3. Remarque : une fois le produit installé, le crochet (vis) doit être aligné avec le trou « A » du produit. Après l'installation, il doit être déplacé vers le trou « B » pour une fixation solide.

4. Pour retirer le produit, il doit être déplacé du trou « B » vers le trou « A ».

UTILISATION

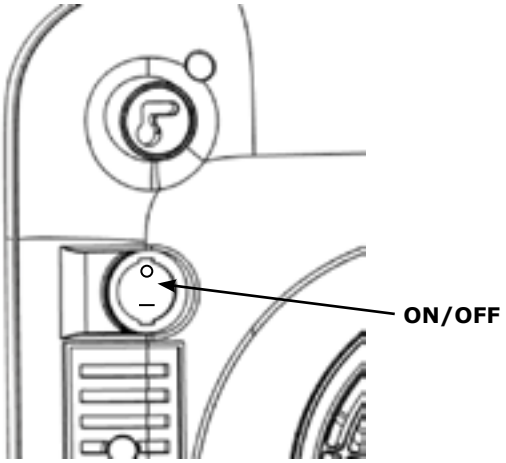

1. Assurez-vous que la capacité est de 220-240 V~, 50-60 Hz.

2. Un interrupteur se trouve sur le côté droit de la base de l'appareil. Appuyez sur « START/STOP » (haute température). Appuyez à nouveau pour éteindre l'appareil.

" O " est "ALLUME". " __ ": est "ETEINT".

3. Allumez l'appareil. La température ambiante s'affiche à l'écran. L'appareil est en veille.

4. Toutes les fonctions doivent être contrôlées par télécommande.

5. Le ventilateur continue de fonctionner pendant 30 secondes après l'arrêt de l'appareil (après chauffage).

6. Remarque : Le voyant s'allume lorsque la fonction correspondante est activée.

FONCTIONNER

Écran d'affichage 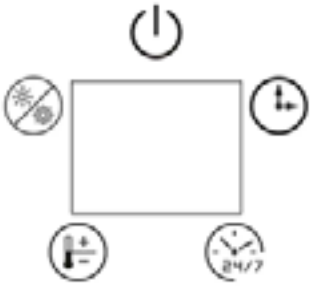	Afficher la description du symbole: : Ventilateur : Chauffage Chauffage faible « » Allumé 750W Chauffage fort « » Allumé 2000W : Timer : Timer Hebdomadaire : mode de reglage de température Allumé : plage de temérature : 18-45°C Lumiere clignotante: détection de fenêtre ouverte
Télécommande 	

pouvoir	Appuyez sur « » comme suit : ON (ventilateur en marche), OFF (Arrete le ventilateur),ventilateur continue de fonctionner pendant 30 secondes lorsque l'appareil est arrêté après le chauffage.
chauffage	Appuyez sur « » comme suit : chauffage doux, chauffage fort, ventilateur en marche.
Timer	Appuyez sur « » pour régler la minuterie comme suit : 1 h, 2 h, 3 h, 8 h. Lorsque la minuterie hebdomadaire est démarrée, vous ne pouvez pas régler cette fonction de minuterie.
Mode réglage de temérature Lumière Allumée	1. Appuyez sur « » pour activer le mode veille. Appuyez sur « + » ou « - » pour régler la température. Plage de température : 18 à 45 °C. Appuyez sur « - » pour éteindre le chauffage. Appuyez sur « + » pour éteindre le chauffage. Appuyez sur « + » pour éteindre le chauffage. Appuyez sur « + » pour éteindre le chauffage. 2. Appuyez sur « OK » pour allumer le mode veille. Après 5 s de clignotement de la LED, le mode de réglage de la température démarre.

Détection de fenêtre ouverte

Scintillement de la lumière« »

1. La détection d'ouverture de fenêtre ne peut être activée que lorsque l'appareil est en mode chauffage (elle ne peut pas être activée lorsque seul le ventilateur fonctionne) ou en mode de température réglée.

2. Appuyez sur « », pour activer la détection d'ouverture de fenêtre, puis sur « désactiver ».

3. Temperature detection start up after 1 minute from Open window detection start up.

Toutes les 10 minutes (point de contrôle de détection de ralentissement de la température), par tour, la température est détectée toutes les 5 minutes (point de contrôle de détection de baisse rapide de la température). Détails dans le tableau suivant.

Heure **Min: s**	**Durée** **Min: s**	Description
00:00 - 01:00	0:00	Démarrage de la détection de fenêtre ouverte
01:00-11:00	1:00	Démarrage de la détection de température Point de contrôle de démarrage de la détection de température
	6:00	Point de contrôle de détection de température 1 (point de contrôle de détection de baisse rapide de température). 1、Temperature Point de contrôle de détection 1 : si la température initiale est inférieure à 8 °C, l'appareil continue de chauffer et la détection d'ouverture de fenêtre continue de fonctionner. 2. Point de contrôle de détection 1 : si la température initiale est supérieure à 8 °C, l'appareil s'arrête de chauffer et se met en veille. La détection d'ouverture de fenêtre s'arrête. (Voir Remarques) 3. Point de contrôle de détection 1 (**°C) : si la température initiale est supérieure à 8 °C, l'appareil continue de chauffer et la détection d'ouverture de fenêtre continue de fonctionner. **°C : Température maximale de détection : 51 °C (voir protection contre la mise hors tension).
	11:00	Point de contrôle de détection de température 2 (point de contrôle de détection de ralentissement de la température) 1. La température à ce point marque la fin du tour et le début du tour suivant. 2. Toutes les 10 minutes par tour, la température est détectée toutes les 5 minutes. 3. Au point de contrôle de détection de température 2, la méthode de test est identique à celle du point de contrôle de détection de température 1 (à comparer avec le point de contrôle de détection de température initial).
Remarques		1. Lorsque l'appareil cesse de chauffer, l'alarme retentit pendant 5 secondes et le ventilateur continue de fonctionner pendant 30 secondes, puis passe en mode veille. Le voyant du mode de réglage de la température clignote et l'affichage LED clignote. 1.1 Appuyez sur pour redémarrer l'appareil dans le même mode de fonctionnement qu'avant l'arrêt. Après le redémarrage, la détection d'ouverture de fenêtre démarre un nouveau cycle. 1.2 Appuyez sur pour éteindre l'appareil, puis la LED affiche la température ambiante et l'appareil passe en mode veille.

Minuterie hebdomadaire

La minuterie hebdomadaire ne peut être démarrée que lorsque l'appareil est en mode chauffage (ne peut pas démarrer lorsque l'appareil fonctionne uniquement avec le ventilateur) ou en mode de température définie.

Détails dans le tableau suivant.

Heure actuelle

Détails dans le tableau suivant.:

Lors du premier démarrage (après une coupure de courant), l'heure doit être réglée.

Méthode de réglage :

a. Réglage du jour dans la semaine : L'écran LED 01 correspond au lundi. Appuyez sur + ou - pour régler le jour actuel. 01-07 correspond au lundi au dimanche. Appuyez sur OK pour terminer le réglage.

b. Réglage des heures : L'écran LED 00 correspond à 0 h. Appuyez sur + ou - pour régler l'heure actuelle. De 00 à 23, de 0 à 23, appuyez sur OK pour terminer le réglage.

c. Réglage des minutes : L'écran LED 00 correspond à 0 min. Appuyez sur + ou - pour régler les minutes actuelles. De 00 à 59, de 0 à 59, appuyez sur OK pour terminer le réglage.

Remarque :

1. Si vous n'appuyez pas sur OK dans les 10 secondes suivant le réglage, le réglage de l'heure actuelle échouera.

2. Coupez l'alimentation avant de réinitialiser l'heure actuelle.

L'heure actuelle est terminée : L'écran affiche P1

Après avoir terminé la configuration de l'heure (affichage P1), vous pouvez sélectionner différents modes de travail par semaine. Appuyez sur pour sélectionner P1 à P6. Après la sélection, appuyez sur le bouton "OK" pour confirmer.

(Le mode par défaut est P1-P5, le mode libre est : P6. Voir le tableau des modes)

Mode	Lundi	Mardi	Mercredi	Jeudi	Vendredi	Samedi	Dimanche
P1	8:00-17:00	8:00-17:00	8:00-17:00	8:00-17:00	8:00-17:00	8:00-17:00	8:00-17:00
P2	18:00-7:00[a]	18:00-7:00[a]	18:00-7:00[a]	18:00-7:00[a]	18:00-7:00[a]	18:00-7:00[a]	18:00-7:00[a]
P3	8:00-17:00	8:00-17:00	8:00-17:00	8:00-17:00	8:00-17:00	OFF	OFF
P4	18:00-7:00[a]	18:00-7:00[a]	18:00-7:00[a]	18:00-7:00[a]	18:00-7:00[a]	OFF	OFF
P5	OFF	OFF	OFF	OFF	OFF	00:00-23:59	00:00-23:59
P6	Free mode	Free mode	Free mode	Free mode	Free mode	Free mode	Free mode
Note	a : Mode P2/P4, l'heure d'arrêt est au deuxième jour						
	P6 : Plage de réglage de l'heure, 00-24H, l'heure de début doit être antérieure à l'heure d'arrêt, sinon, le réglage échoue.						

Si vous n'appuyez pas sur OK dans les 10 secondes, le réglage de la minuterie hebdomadaire échouera.

P6/Mode libre

Appuyez sur , l'ecran LED affiche P6, appuyez sur OK, puis sélectionnez le mode P6.P6 est le mode libre.

(Si vous n'appuyez pas sur OK dans les 10 secondes, le réglage de la minuterie hebdomadaire échoue.)
Affichage LED 1 : appuyez sur + ou _, de 1 à 7, pour régler du lundi au dimanche.
Affichage LED 1 clignotant (lundi), appuyez sur OK.
Réinitialisation du mode le lundi:
a. Affichage LED 00 : appuyez sur + ou - pour régler de 0 h à 24 h, puis appuyez sur OK. Le réglage de l'heure de début est terminé.
b. Affichage LED 00 : appuyez sur + ou - pour régler de 0 h à 24 h, puis appuyez sur OK. Le réglage de l'heure d'arrêt est terminé.
c. Le réglage de l'heure de début est 00, l'heure d'arrêt est 00 ; le mode préréglé s'arrête par défaut.
Clignotement de 5 s, non réglé sur 5 s, mode préréglé pour l'arrêt du lundi et passage au 2 (mardi).
Affichage LED 2 à 7 : La méthode de réglage pour les niveaux 2 à 7 est la même que pour le niveau 1.
Remarque :
1. Par jour, un seul cycle de fonctionnement peut être défini (du début à la fin).
2. Réglage des heures uniquement, pas des minutes.
3. Le mode préréglé nécessite de régler les heures de début et de fin.
4. Tous les niveaux 1 à 7 doivent être réglés comme terminés ou par défaut. Après avoir réglé le 7, la minuterie hebdomadaire démarre. Le voyant de la minuterie hebdomadaire s'allume.
Réglage rapide:
1. Les LED 1 à 7 clignotent. Appuyez sur + ou - pour régler, puis sur OK pour sélectionner le jour (du lundi au dimanche). L'arrêt par défaut du jour non sélectionné (début : 00, fin : 00). Vous devez régler les heures de début et de fin à 7 (régler le début : 00, la fin : 00 si vous souhaitez éteindre le 7 (dimanche), puis appuyer sur OK). La minuterie hebdomadaire démarre.
2. Il dispose d'une fonction de mémorisation après le réglage de la minuterie hebdomadaire (annulez la minuterie hebdomadaire, le réglage est enregistré).
3. Suppression de l'enregistrement du réglage après une coupure de courant.

Minuterie hebdomadaire	Arrêt de la minuterie hebdomadaire	Appuyez sept fois , pour arrêter la minuterie de la semaine.
	Affichage	1. Affichage LED de la température ambiante après le réglage, le voyant de la minuterie hebdomadaire et le voyant de la fonction correspondante sont allumés. 2. Mode chauffage (faible ou élevé, pas le mode de température définie) : lors du réglage de la minuterie hebdomadaire, l'affichage LED de la température ambiante et le voyant de la minuterie hebdomadaire clignotent. Mode de température définie : lors du réglage de la minuterie hebdomadaire, le voyant du mode de température définie s'allume. 3. Les fonctions d'oscillation, de faible ou élevé, de température définie et de détection d'ouverture de fenêtre sont toutes disponibles en mode minuterie hebdomadaire ou en mode de fonctionnement normal. 4. Le voyant est allumé lorsque la fonction correspondante est activée.

Annulation	**Annuler Régler le mode de te mpérature** 1. Une fois le réglage terminé, appuyez sur pour annuler.. 2. Une fois la température réglée, appuyez sur puis sur pour annuler. 3. Lorsque la température est réglée sur feu doux, après annulation, revenez à feu doux. 4. Lorsque la température est réglée sur feu vif, après annulation, revenez à feu vif. 5. Appuyez sur , pour régler le mode de température.
	Annuler la minuterie hebdomadaire: 1. Une fois le réglage terminé, appuyez sur pour annuler. 2. Une fois le réglage de la minuterie hebdomadaire terminé, appuyez sur puis sur pour annuler. 3.1. Mode de réglage de la température pour régler la minuterie hebdomadaire. Pour l'annuler, utilisez le mode de chauffage élevé. 3.2. Lorsque le mode de chauffage (sans réglage de la température) est réglé sur Faible, après avoir annulé la minuterie hebdomadaire, revenez au mode Faible. 3.3. Lorsque le mode de chauffage (sans réglage de la température) est réglé sur Fort, après avoir annulé la minuterie hebdomadaire, revenez au mode Fort.

Protection contre la mise hors tension	**Démarrage par défaut**: Maximum detection temperature is 51°C, the appliance shutdown when detected temperature reach 51°C.

REMPLACEMENT ÉLECTRONIQUE DE LA TÉLÉCOMMANDE

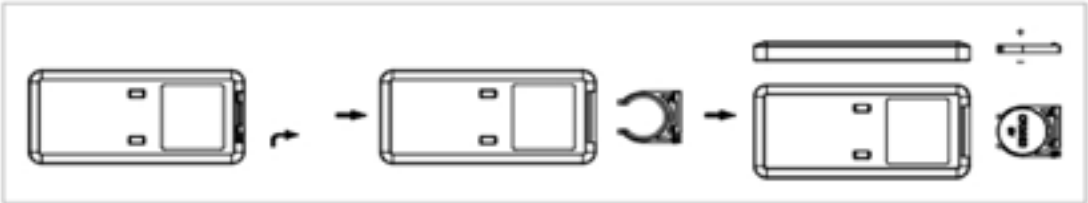

NETTOYAGE ET ENTRETIEN

1. Ne pas approcher d'une flamme pour éviter que l'appareil ne se décolore et ne se déforme.

2. Si vous n'utilisez pas l'appareil pendant une longue période, essuyez-le. Attendez qu'il refroidisse, débranchez-le et nettoyez-

le. Essuyez-le avec un chiffon ou un produit nettoyant. Ne lavez jamais l'appareil directement à l'eau et ne versez pas d'eau dans l'appareil. Ne nettoyez jamais l'appareil avec des acides, des diluants chimiques, de l'essence, du benzène, etc.

3. Avant de l'utiliser à nouveau, vérifiez qu'il n'y a pas de débris au niveau de la sortie d'air.

Avertissement : Ne touchez pas l'appareil en fonctionnement et ne couvrez pas la sortie d'air ni l'entrée d'air.

INFORMATIONS SUR LA GARANTIE

Le fabricant offre une garantie conforme à la législation du pays de résidence du client, d'une durée minimale d'un an à compter de la date de vente de l'appareil à l'utilisateur final.

La garantie couvre uniquement les défauts de matériaux ou de fabrication .

Les réparations sous garantie ne peuvent être effectuées que par un centre de service agréé. Pour toute réclamation au titre de la garantie, la facture d'achat originale (avec la date d'achat) doit être présentée.

La garantie ne s'applique pas en cas de :

- Usure normale

- Utilisation incorrecte, par exemple : surcharge de l'appareil, utilisation d'accessoires non homologués

- Usage de la force, dommages causés par des influences extérieures

- Dommages causés par le non-respect du manuel d'utilisation, par exemple : branchement à une alimentation secteur inadaptée ou non-respect des instructions d'installation

- Appareils partiellement ou totalement démontés

CARACTÉRISTIQUES TECHNIQUES

Caractéristiques： 220-240V~, 50-60Hz, 2000W

CE	Conformité à toutes les exigences des directives CE applicables
	Les produits électriques ne doivent pas être jetés avec les ordures ménagères. Veuillez les recycler dans les points de collecte prévus à cet effet. Contactez les autorités locales ou votre revendeur pour obtenir des conseils en matière de recyclage.

Exigences d'information pour les chauffages électriques

Ref : VOM540119 Modèle : PTC-2023

Élément	Symbole	Valeur	Unité	Élément	Unité
Puissance thermique				**Type de contrôle de la puissance thermique/de la température de la pièce (sélectionner un seul type)**	
Puissance thermique nominale	Pnom	2.000	kW	contrôle de la puissance thermique à un palier, pas de contrôle de la température de la pièce	Non
Puissance thermiqueminirnale (indicative)	Pmin	0.750	kW	contrôle à deux ou plusieurs paliers manuels, pas de contrôle de la température de la pièce	Non
Puissance thermique maximale continue	Pmax.c	2.000	kW	contrôle de la température de la pièce avec thermostat mécanique	Non
Consommation				contrôle électronique de la température de la pièce	Non
En mode arrêt	Po	0.00	W	contrôle électronique de la température de la pièce et programmateur journalier	Non
En mode veille	Psm	0.26	W	contrôle électronique de la température de la pièce et programmateur hebdomadaire	Oui
En mode ralenti	Pidle	N/A	W	**Autres options de contrôle (sélectionner une ou plusieurs options)**	
En mode veille avec maintien de la connexion au réseau	Pnsm	N/A	W	contrôle de la température de la pièce, avec détecteur de présence	Non
En mode veille avec affichage d 'une information ou d'un état			Oui	contrôle de la température de la pièce, avec détecteur de fenêtre ouverte	Oui

Efficacité énergétique saisonnière pour le chauffage des locaux en mode actif	ηS,on	92.0	%	option contrôle à distance	Non
				contrôle adaptatif de l'activation	Non
				limitation de la durée d'activation	Oui
				capteur à globe noir	Non
				fonctionnalité d'auto-apprentissage	Non
				exactitude des réglages	Non
Coordonnées		Dismo France (Groupe HBF) ZI Bonzom 09270 MAZERES			

GARANTIE

Si vous rencontrez un problème avec votre appareil, veuillez contacter le détaillant ou le point de vente avec votre preuve d'achat (reçu ou facture).

Attention : Tenir hors de portée des enfants. Ne pas avaler. En cas d'ingestion, consulter un médecin immédiatement. Respecter les polarités (+/-). Ne pas recharger ou forcer la décharge. Ne pas jeter au feu ni ouvrir, court-circuiter, déformer ou endommager. Ne pas mélanger avec des piles usagées ou un autre type de piles : pourrait exploser, couler ou causer des dommages.

ES - CALEFACCIÓN DE BAÑO PTC 2000W

INSTRUCCIONES DE SEGURIDAD

ADVERTENCIA

Estas instrucciones te explican cómo funciona el producto y cómo usarlo. Lea atentamente las instrucciones antes de empezar a utilizar el aparato. Utilice el aparato únicamente de la forma descrita en las instrucciones. Guarde estas instrucciones en un lugar seguro para poder consultarlas posteriormente.

1. El calentador debe colgarse en la pared con la salida de aire hacia abajo. No debe colocarse de forma inestable o inclinada.

2. No utilice el calentador en lugares donde haya gases combustibles o explosivos. No cubra la salida de aire.

3. Si el cable de alimentación está dañado, debe ser reemplazado por el fabricante, su agente de servicio o una persona con calificación similar para evitar peligros.

4. El calentador no debe colocarse justo debajo de un enchufe. El tomacorriente debe estar equipado con conexión a tierra y tener una capacidad de 220-240V, 50-60Hz. Asegúrese de que el enchufe y el tomacorriente hagan buen contacto.

5. Si no hay nadie en casa o está reparando el calentador, desenchúfelo.

6. No toque el calentador con las manos mojadas u otros conductores.

7. Si el motor falla, deténgalo inmediatamente.

8. Durante el uso del calentador, no abra continuamente puertas o ventanas, ya que afectará el efecto de calentamiento.

9. Para apagar el equipo, presione el interruptor de encendido/apagado a "off"; el ventilador seguirá funcionando durante 30 segundos hasta expulsar aire frío, luego se apagará y podrá desenchufarlo.

10. El temporizador regula las horas de funcionamiento del calentador.

11. La batería debe retirarse del aparato antes de desecharlo.

12. La batería debe desecharse de manera segura.

13. El calentador debe instalarse al menos a 1,8 m del suelo.

14. El calentador debe instalarse de modo que los interruptores y controles no sean accesibles para una persona en la bañera o ducha.

15. Si el producto necesita reparación, solicite asistencia a personal especializado o al servicio técnico autorizado por nuestra empresa.

16. El calentador no debe colocarse justo debajo de un enchufe.

17. Este aparato puede ser utilizado por niños a partir de 8 años y personas con capacidades físicas, sensoriales o mentales reducidas, o falta de experiencia y conocimientos, siempre que hayan recibido supervisión o instrucciones sobre el uso seguro del aparato y comprendan los riesgos. Los niños no deben jugar con el aparato. La limpieza y el mantenimiento no deben ser realizados por niños sin supervisión.

18. Los menores de 3 años deben mantenerse alejados a menos que estén bajo supervisión constante.

19. Los niños de 3 a 8 años solo pueden encender/apagar el aparato si está colocado en su posición normal de uso y han recibido supervisión o instrucciones sobre su uso seguro, comprendiendo los riesgos. No deben enchufar, regular, limpiar el aparato ni realizar mantenimiento.

20. PRECAUCIÓN: Algunas partes de este producto pueden calentarse mucho y causar quemaduras. Se debe tener especial cuidado en presencia de niños y personas vulnerables.

21.Preste atención: El control remoto utiliza una pila de botón. Si desea cambiarla, utilice una pila de botón tipo CR2025.

WARNING

21.1 MANTENER FUERA DEL ALCANCE DE LOS NIÑOS. Si se traga, puede provocar quemaduras químicas, perforación de tejidos blandos y la muerte. Las quemaduras graves pueden ocurrir en 2 horas después de la ingestión. Busque atención médica inmediata.

21.2 Mantenga las pilas fuera del alcance de los niños.

21.3 No permita que los niños reemplacen las pilas sin supervisión de un adulto.

21.4 No haga cortocircuito en las pilas.

21.5 No caliente las pilas.

21.6 Retire las pilas del equipo si no va a utilizarse durante un período prolongado, a menos que sea para fines de emergencia.

21.7 Siempre seleccione el tamaño y tipo de pila más adecuado para el uso previsto. Conserve la información proporcionada con el equipo para ayudar a seleccionar las pilas correctas como referencia.

21.8 Limpie los contactos de las pilas y los del equipo antes de instalar las pilas.

21.9 Asegúrese de que las pilas estén instaladas correctamente en cuanto a polaridad (+ y -).

21.10 Retire las pilas agotadas inmediatamente.

21.11 No desarme las pilas.

21.12 No deseche las pilas en el fuego, excepto en condiciones de incineración aprobada y controlada.

21.13 Las pilas pueden desecharse mediante los sistemas de recogida de residuos municipales, a menos que existan normativas locales que lo prohíban.

ADVERTENCIA: Este calentador no está equipado con un dispositivo para controlar la temperatura ambiente. No utilice este calentador en habitaciones pequeñas cuando estén ocupadas por personas que no puedan salir por sí mismas, a menos que se proporcione supervisión constante.

CARACTERÍSTICAS

1. Carcasa de plástico de alta calidad y larga vida útil.

2. Elementos calefactores de cerámica PTC, calefacción de alta eficiencia, calentamiento rápido, silencioso, sin olores, no contaminante, sin llama y no consume oxígeno.

3. Dos niveles de ajuste de calor, puede regular la temperatura según su preferencia.

4. Fusible térmico para evitar sobrecalentamiento y protección contra el sobrecalentamiento del motor. Se apaga automáticamente si la salida de aire está obstruida y se reinicia cuando se retiran los obstáculos.

5. Selección de aire natural/caliente. En verano puede apagar el elemento calefactor y usar el aparato como ventilador.

6. Termostato de seguridad. Protección contra sobrecalentamiento.

INSTALACIÓN

Perfore dos agujeros en la pared a una distancia de más de 2,0 m del suelo. El diámetro del agujero debe ser justo para contener el taco de expansión, que tiene un diámetro de 6 mm. Después de insertar el taco de expansión, fije el gancho de pared al taco con un tornillo. Asegúrese de que el gancho quede insertado en la parte inferior. Consulte el siguiente dibujo para una mejor comprensión. (ver imagen)

Utilice los componentes de la máquina (tornillos y tacos de expansión) para fijarla a la pared como se muestra en la siguiente figura, luego monte la máquina.

NOTA: El peso máximo es de 4,1 kg(La pared debe ser capaz de soportar este peso.).

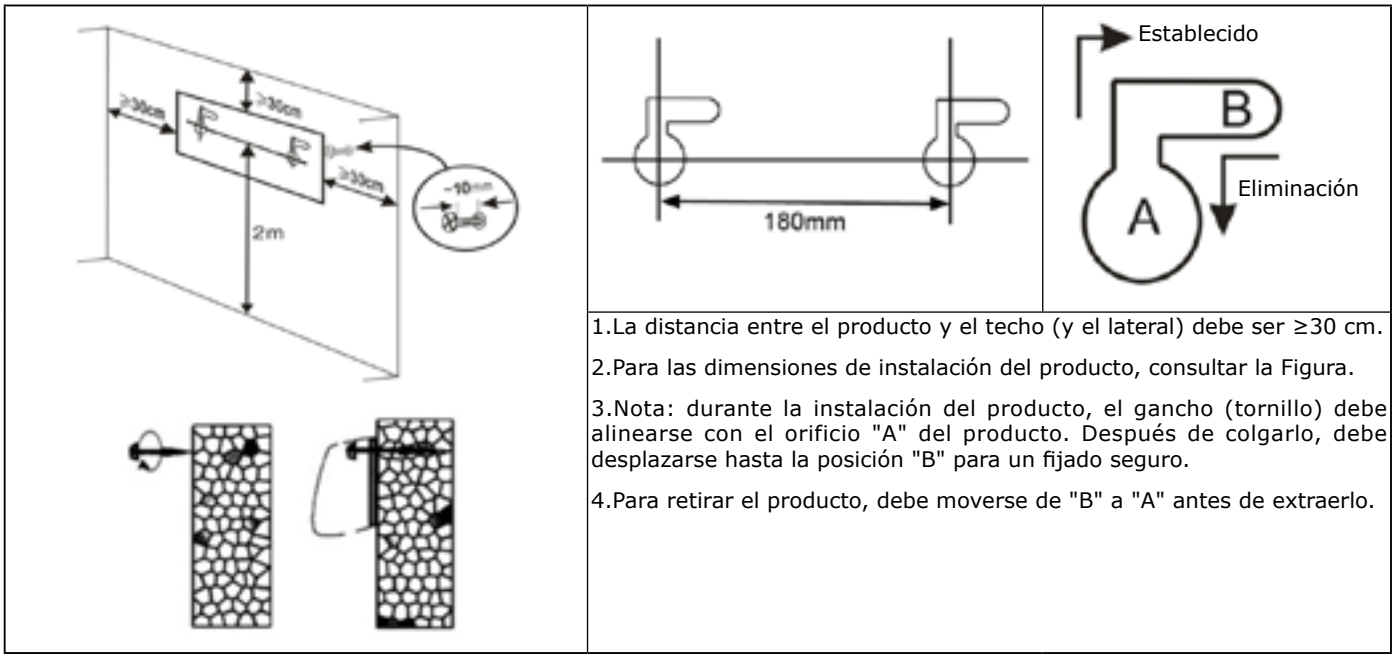

1.La distancia entre el producto y el techo (y el lateral) debe ser ≥30 cm.

2.Para las dimensiones de instalación del producto, consultar la Figura.

3.Nota: durante la instalación del producto, el gancho (tornillo) debe alinearse con el orificio "A" del producto. Después de colgarlo, debe desplazarse hasta la posición "B" para un fijado seguro.

4.Para retirar el producto, debe moverse de "B" a "A" antes de extraerlo.

USO

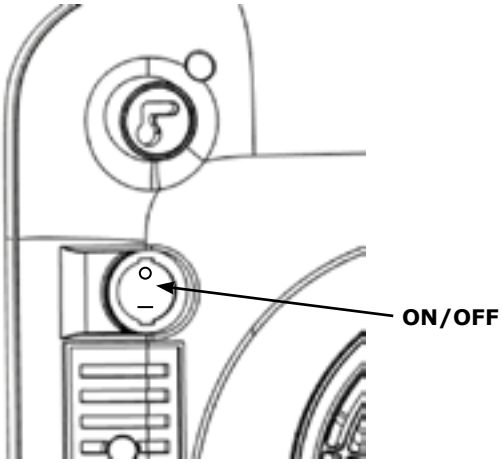

1. Asegúrese de que la capacidad sea de 220-240V~, 50-60Hz.

2. En la base derecha del aparato hay un interruptor. Presione "START/STOP" para calor alto. Al presionar nuevamente, el aparato se apagará.

"O" significa "APAGADO". "__" significa "ENCENDIDO".

3. Active el interruptor de alimentación: la pantalla LED mostrará la temperatura ambiente y el aparato entrará en modo espera.
4. Todas las funciones deben operarse mediante el control remoto.
5. El ventilador continúa funcionando durante 30 segundos al apagar el aparato (después del calentamiento).
6. Nota: El indicador luminoso se activa cuando la función correspondiente está en operación.

FUNCIONAR

Pantalla de visualización 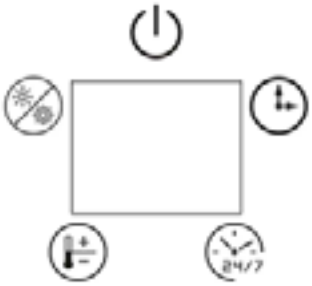 Mando a distancia 	Descripción del símbolo de visualización: :VENTILADOR :Calefacción Calor bajo uno « » uz encendida, 750W Calor alto dos « » uz encendida, 2000W : Temporizador : Temporizador semanal : Modo de ajuste de temperatura Luz encendida:Rango de temperatura: 18-45 °C Parpadeo de luz:Inicio de detección de ventana abierta

Potencia	Presione "" de la siguiente manera: ENCENDIDO (Ventilador funcionando), APAGADO (El ventilador sigue funcionando durante 30 segundos cuando se apaga el aparato después de calentar).
Calefacción	Presione "" de la siguiente manera: Calor bajo, Calor alto, VENTILADOR funcionando.
Temporizador	Pulse "" para configurar el temporizador de la siguiente manera: 1H, 2H, 3H.....8H. Cuando el temporizador semanal está activado, no se puede configurar esta función.
Temporizador Configurar temperatura Luz encendida	1. Pulse "", el modo de ajuste de temperatura entra en modo de espera. Pulse "+" "-" para ajustar la temperatura. Rango de temperatura: 18-45 °C. Pulse "-", Si la temperatura es igual o inferior a la temperatura ambiente, se detiene el calentamiento. Pulse "+", Si la temperatura es 1-2 °C superior a la temperatura ambiente, se detiene el calentamiento. Si la temperatura es superior o igual a la temperatura ambiente +3 °C, se detiene el calentamiento. 2. Pulse OK o, después de que el LED parpadee durante 5 s, se activa el modo de ajuste de temperatura.

Detección de ventana abierta

Luz parpadeante""

1. La detección de ventana abierta solo se activa cuando el aparato está en modo calefacción (no se activa cuando solo funciona el ventilador) o en modo de temperatura programada.

2. Pulse "", la detección de ventana abierta se activa o se desactiva.3. La detección de temperatura se activa 1 minuto después de iniciarse la detección de ventana abierta.

Cada 10 minutos (punto de control de detección de disminución de temperatura) por ronda, se detecta la temperatura cada 5 minutos (punto de control de detección de disminución rápida de temperatura). Los detalles se encuentran en la siguiente tabla.

Ronda de tiempo Min: s	**Tiempo Min: s**	**Descripción**
00:00 - 01:00	0:00	Inicio de detección de ventana abierta
01:00-11:00	1:00	Inicio de detección de temperatura Punto de control de inicio de detección de temperatura
	6:00	Punto de control de detección de temperatura 1 (punto de control de detección de descenso rápido de temperatura). 1. El punto de control de detección de temperatura 1 se reduce desde el punto de control inicial de detección de temperatura ≤8 °C; el aparato sigue calentando y la detección de ventana abierta sigue funcionando. 2. El punto de control de detección de temperatura 1 se reduce desde el punto de control inicial de detección de temperatura >8 °C. El aparato deja de calentar y entra en modo de espera; la detección de ventana abierta se detiene. (Ver Observaciones). 3. Punto de control de detección de temperatura 1 °C** ≥ Punto de control inicial de detección de temperatura; el aparato sigue calentando y la detección de ventana abierta sigue funcionando. ** °C: Temperatura máxima de detección: 51 °C (Ver protección de apagado).
	11:00	Punto de control de detección de temperatura 2 (punto de control de detección de reducción de temperatura) 1. La temperatura en este punto marca el final de esta ronda y el inicio de la siguiente. 2. Cada 10 minutos constituye una ronda; en cada ronda, se detecta la temperatura cada 5 minutos. 3. En el punto de control de detección de temperatura 2, el método de prueba es el mismo que en el punto de control de detección de temperatura 1 (comparar con el punto de control inicial de detección de temperatura).
Observaciones		1. Cuando el aparato deje de calentar, sonará una alarma durante 5 segundos y el ventilador seguirá funcionando durante 30 segundos, luego entrará en espera, la luz del modo de temperatura parpadeará y la pantalla LED mostrará "OF" intermitentemente. 1.1 Presione para reiniciar en el mismo modo de funcionamiento anterior a la parada. Tras el reinicio, la detección de ventana abierta comenzará un nuevo ciclo. 1.2 Presione para apagar, luego la pantalla LED mostrará la temperatura ambiente y el aparato entrará en espera.

Temporizador semanal

El temporizador semanal solo se puede activar cuando el aparato está en modo calefacción (no se puede activar cuando solo funciona el ventilador) o en modo de temperatura programada.
Detalles en la siguiente tabla.

Tiempo presente

Primer arranque:

Primer arranque (después de un corte de corriente), es necesario configurar la hora actual.

Método de configuración:

a. Configurar el día de la semana: La pantalla LED muestra 01, que corresponde al lunes. Pulse + o - para ajustar el día actual. Del 01 al 07, que corresponde de lunes a domingo. Pulse OK para finalizar la configuración.

b. Configurar la hora: La pantalla LED muestra 00, que corresponde a las 0 h. Pulse + o - para ajustar la hora actual. Del 00 al 23, que corresponde de las 0 h a las 23 h. Pulse OK para finalizar la configuración.

c. Configurar los minutos: La pantalla LED muestra 00, que corresponde a los 0 min. Pulse + o - para ajustar los minutos actuales. Del 00 al 59, que corresponde de los 0 min a los 59 min. Pulse OK para finalizar la configuración.

Nota: 1. Si no pulsa OK en 10 s tras el ajuste, la configuración de la hora actual fallará.

2. Desconecte la alimentación y luego restablezca la hora actual.

Configuración de la hora actual finalizada: Pantalla LED P1

Después de completar la configuración de la hora (visualización P1), puede seleccionar diferentes modos de trabajo por semana. Presione " " para seleccionar P1 a P6. Después de seleccionar, presione el botón "OK" para confirmar.

Modo predeterminado:P1-P5,Modo libre:P6,ver detalles en la tabla de modos.

Moda	Lunes	Martes	Miércoles	Jueves	Viernes	Sábado	Domingo
P1	8:00-17:00	8:00-17:00	8:00-17:00	8:00-17:00	8:00-17:00	8:00-17:00	8:00-17:00
P2	18:00-7:00[a]	18:00-7:00[a]	18:00-7:00[a]	18:00-7:00[a]	18:00-7:00[a]	18:00-7:00[a]	18:00-7:00[a]
P3	8:00-17:00	8:00-17:00	8:00-17:00	8:00-17:00	8:00-17:00	OFF	OFF
P4	18:00-7:00[a]	18:00-7:00[a]	18:00-7:00[a]	18:00-7:00[a]	18:00-7:00[a]	OFF	OFF
P5	OFF	OFF	OFF	OFF	OFF	00:00-23:59	00:00-23:59
P6	Modo libre	Modo libre	Modo libre	Modo libre	Modo libre	Modo libre	Modo libre
Nota	a: Modo P2/P4, la hora de finalización es el segundo día.						
	P6: Rango de configuración de tiempo: 00-24 h. La hora de inicio debe ser anterior a la hora de finalización; de lo contrario, la configuración falla.						

Modo predeterminado (ver detalles en la tabla de modos)

Si no presiona OK en 10s, la configuración fallará.

P6/Modo libre

Modo libre , Pantalla LED P6, presione OK, seleccione Modo P6.

P6 es modo libre.

(Si no presiona OK en 10 segundos, la configuración del temporizador semanal fallará)

La pantalla LED muestra 1, presione + o _, para seleccionar de 1 a 7, configurando de lunes a domingo.

Pantalla LED 1 y parpadeante (lunes),Presione OK.

Modo preconfigurado el lunes
a. La pantalla LED muestra 00. Pulse + o - para configurar de 0 a 24 h. A continuación, pulse OK. La hora de inicio está configurada.
b. La pantalla LED muestra 00. Pulse + o - para configurar de 0 a 24 h. A continuación, pulse OK. La hora de fin está configurada.
c. La hora de inicio y la hora de fin están configuradas en 00. El modo preconfigurado se apaga por defecto.
Parpadeo de 5 segundos:No configurado en 5 segundos. Modo preestablecido: apagado el lunes y salto al 2 (martes).
Pantalla LED 2-7:El método de configuración para los puntos 2 a 7 es el mismo que para el 1.

Nota:
1. Por día, solo se puede configurar un turno de trabajo (de inicio a fin).
2. Solo se pueden configurar horas, no minutos.
3. El Modo Preestablecido necesita configurar tanto la hora de inicio como la de fin.
4. En el Modo Preestablecido, todos los días 1-7 deben estar configurados completamente; de lo contrario, se apagará por defecto. Después de configurar los 7 días, el temporizador semanal se activará. La luz del temporizador semanal estará encendida.

Configuración rápida:
1. Solo se puede configurar una ronda de tiempo de trabajo por día (de inicio a fin).
2. Solo se pueden configurar horas, no minutos.
3. El modo preestablecido requiere configurar la hora de inicio y la de fin.
4. En el modo preestablecido, se deben configurar los valores 1 a 7 o se mostrarán los valores predeterminados. Después de configurar los 7, se inicia el horario semanal. La luz del temporizador semanal se enciende.

Temporizador semanalr	Apagado del temporizador semanal	Al presionar por séptima vez, el temporizador semanal se apaga.
	Descripción de la pantalla	1. El LED muestra la temperatura ambiente después de configurarlo, y la luz indicadora del temporizador semanal y la luz indicadora de la función correspondiente se encienden. 2. En el modo de calefacción (calor bajo o calor alto, no en el modo de temperatura programada), al configurar el temporizador semanal, la luz LED muestra la temperatura ambiente, el temporizador semanal y las luces de calor bajo o calor alto parpadean. En el modo de temperatura programada, al configurar el temporizador semanal, la luz del modo de temperatura programada se enciende. 3. Las funciones de oscilación, calor bajo, calor alto, temperatura programada y detección de ventana abierta se pueden utilizar tanto en el modo de temporizador semanal como en el modo de funcionamiento normal. 4. La luz indicadora se enciende cuando la función correspondiente está activada.

Anulación	**Cancelación del modo de temperatura programada:** 1. Durante la configuración, presione para cancelar. 2. Después de completar la configuración de temperatura, primero debe presionar y luego presionar nuevamente para cancelar. 3. Cuando el modo de temperatura programada está en calor bajo, al cancelar, vuelve a calor bajo. 4. Cuando el modo de temperatura programada está en calor alto, al cancelar, vuelve a calor alto. 5. Presione , para finalizar el modo de temperatura programada.
	Cancelación del temporizador semanal: 1. Durante la configuración, presione para cancelar. 2. Tras completar la configuración, primero presione y luego presione nuevamente para cancelar. 3.1 Si programó el temporizador en modo temperatura, al cancelar funcionará en calor alto. 3.2 En modo calefacción (no programado) en calor bajo, al cancelar volverá a calor bajo. 3.3 En modo calefacción (no programado) en calor alto, al cancelar volverá a calor alto.

Protección por apagado	**Inicio predeterminado:** La temperatura máxima de detección es de 51°C. El aparato se apagará automáticamente cuando detecte esta temperatura.

REEMPLAZO ELECTRÓNICO DEL CONTROL REMOTO

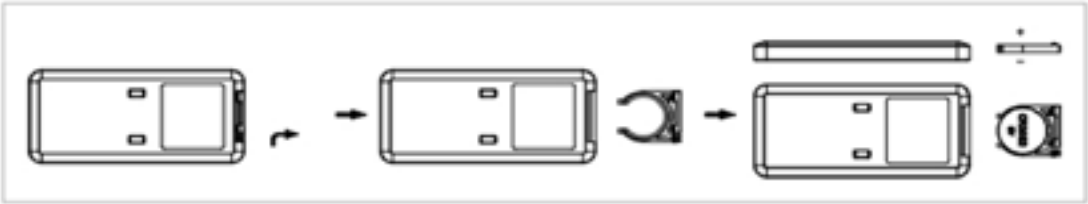

LIMPIEZA Y MANTENIMIENTO

1.No acerque llamas para evitar decoloración o deformación del calentador.

2.Si no usa el calentador por mucho tiempo: limpie la superficie, espere que se enfríe, desenchúfelo y límpielo con paño o limpiador. Nunca lave directamente con agua ni permita que entre agua al aparato. No use ácidos, diluyentes químicos, gasolina o benceno.

3.Antes de volver a usarlo, verifique que las rejillas de ventilación no tengan obstrucciones.

ADVERTENCIA: No toque el aparato en funcionamiento y no cubra las entradas/salidas de aire.

INFORMACIÓN DE GARANTÍA

El fabricante ofrece una garantía conforme a la legislación del país de residencia del cliente, con un mínimo de 1 año a partir de la fecha de venta del aparato al usuario final.

La garantía solo cubre defectos de material o fabricación.

Las reparaciones bajo garantía solo pueden ser realizadas por un servicio técnico autorizado. Al reclamar la garantía, se debe presentar la factura original (con fecha de compra).

La garantía no cubre:

Desgaste normal

Uso incorrecto (ej: sobrecarga del aparato, uso de accesorios no aprobados)

Daños por maltrato o causas externas

Daños por incumplimiento del manual de usuario (ej: conexión a una red eléctrica inadecuada o no seguir las instrucciones de instalación)

Aparatos total o parcialmente desmontados

CARACTERÍSTICAS TÉCNICAS

Características: 220-240V~, 50-60Hz, 2000W

CE	Cumplimiento de todos los requisitos de las directivas CE aplicables
	Los productos eléctricos no se deben tirar a la basura doméstica. Por favor, recíclelos en los puntos de recogida previstos para este fin. Contacte con las autoridades locales o con su distribuidor para obtener consejos sobre reciclaje.

Requisitos de información para calentadores eléctricos

Ref : VOM540119 Modelo : PTC-2023

artículo	Símbolo	Valor	Unidad	Artículo	unidad
Potencia calorífica				**Tipo de control de la potencia calorífica/ temperatura ambiente (seleccione uno)**	
Potencia calorífica nominal	Pnom	2.000	kW	salida de calor de una etapa y sin control de la temperatura ambiente	no
Potência térmica mínima (indicativa)	Pmin	0.750	kW	dos o más etapas manuales, sin control de la temperatura ambiente	no
Potencia calorífica máxima continua	Pmax.c	2.000	kW	con termostato mecánico control de temperatura ambiente	no
Consumo eléctrico				con control electrónico de la temperatura ambiente	no
En modo apagado	Po	0.00	W	control electrónico de la temperatura ambiente más temporizador diario	no
En modo de espera	Psm	0.26	W	control electrónico de la temperatura ambiente más temporizador semanal	Sí
En modo inactivo	Pidle	N/A	W	**Otras opciones de control (posibilidad de selección múltiple)**	
En espera de red	Pnsm	N/A	W	Control de la temperatura ambiente, con detección de presencia	no
Modo de espera con visualización de información o estado			Sí	control de temperatura ambiente, con detección de ventana abierta	Sí

Eficiencia energética estacional de calefacción de espacios en modo activo	ηS,on	92.0	%	Opción de control a distancia	no
				Control de arranque adaptativo	no
				limitación del tiempo de trabajo	Sí
				sensor de bombilla negra	no
				función de autoaprendizaje	no
				precisión de control	no
Detalles de contacto		Dismo France (Groupe HBF) ZI Bonzom 09270 MAZERES			

GARANTÍA

Si tiene algún problema con su dispositivo, comuníquese con el minorista o punto de venta con su comprobante de compra (recibo o factura).

Atención: Mantener fuera del alcance de los niños. No ingerir. En caso de ingestión, consultar inmediatamente a un médico. Respetar las polaridades (+/-). No recargar ni forzar la descarga. No desecharlas al fuego ni abrirlas, producir un cortocircuito, deformar o dañar. No mezclar con pilas usadas u otro tipo de pilas: podrían explotar, gotear y causar daños.

PT - AQUECIMENTO DE BANHEIRO PTC 2000W

INSTRUÇÖES DE SEGURANÇA

AVISO

Estas instruções explicam como o produto funciona e como usá-lo. Leia atentamente as instruções antes de começar a usar odispositivo. Utilize o aparelho apenas conforme descrito nas instruções. Guarde estas instruções num local seguro para referênciafutura.

1. O aquecedor deve ser pendurado na parede com a saída de ar voltada para baixo. Não deve ser colocado de forma instável ou inclinada.

2. Não use o aquecedor em locais com gases combustíveis ou explosivos. Não use o aquecedor em locais com gases combustíveis ou explosivos.

3. Se o cabo de alimentação estiver danificado, deve ser substituído pelo fabricante, seu agente de serviço ou uma pessoa igualmente qualificada para evitar perigos.

4. O aquecedor não deve ser colocado diretamente abaixo de uma tomada. A tomada deve ter aterramento e capacidade de 220-240V, 50-60Hz. Certifique-se de que o plugue e a tomada façam bom contato.

5. Se não houver ninguém em casa ou se estiver reparando o aquecedor, desligue-o da tomada.

6. Não toque no aquecedor com as mãos molhadas ou outros condutores.

7. Se o motor apresentar defeito, pare-o imediatamente.

8. Durante o uso do aquecedor, não abra portas ou janelas continuamente, pois isso afetará o efeito de aquecimento.

9. Para desligar o aparelho, pressione o botão liga/desliga para "off"; o ventilador continuará funcionando por 30 segundos até soprar ar frio, depois desligará e você poderá retirar o plugue.

10. O temporizador define as horas de funcionamento do aquecedor.

11. A bateria deve ser removida do aparelho antes do descarte.

12. A bateria deve ser descartada com segurança.

13. O aquecedor deve ser instalado a pelo menos 1,8 m do chão.

14. O aquecedor deve ser instalado de forma que interruptores e controles não possam ser alcançados por alguém no banho ou chuveiro.

15. Se o produto precisar de reparo, consulte um técnico especializado ou o serviço autorizado pela nossa empresa.

16. O aquecedor não deve ser colocado diretamente abaixo de uma tomada.

17. Este aparelho pode ser usado por crianças a partir de 8 anos e pessoas com capacidades físicas, sensoriais ou mentais reduzidas, ou falta de experiência, desde que supervisionadas ou instruídas sobre o uso seguro e compreendam os riscos. Crianças não devem brincar com o aparelho. A limpeza e manutenção não devem ser feitas por crianças sem supervisão.

18. Crianças menores de 3 anos devem ficar afastadas, a menos que supervisionadas continuamente.

19. Crianças de 3 a 8 anos só podem ligar/desligar o aparelho se estiver posicionado corretamente e sob supervisão, compreendendo os riscos. Não devem conectar, regular, limpar ou fazer manutenção.

20. ATENÇÃO: Algumas partes deste produto podem ficar muito quentes e causar queimaduras. Tome cuidado especial perto de crianças e pessoas vulneráveis.

21.Atenção: O controle remoto utiliza uma pilha de botão. Se precisar trocá-la, use uma pilha CR2025.

WARNING

21. MANTENHA FORA DO ALCANCE DE CRIANÇAS. A ingestão pode causar queimaduras químicas, perfuração de tecidos moles e morte. Queimaduras graves podem ocorrer dentro de 2 horas após a ingestão. Procure atendimento médico imediato.

21.2 Mantenha as pilhas fora do alcance de crianças.

21.3 Não permita que crianças troquem as pilhas sem supervisão de um adulto.

21.4 Não cause curto-circuito nas pilhas.

21.5 Não aqueça as pilhas.

21.6 Remova as pilas do equipamento se não for utilizado por um período prolongado, exceto para fins de emergência.

21.7 Sempre selecione o tamanho e tipo de pilha mais adequado para o uso pretendido. Mantenha as informações fornecidas com o equipamento para auxiliar na seleção correta das pilhas como referência.

21.8 Limpe os contatos das pilhas e os do equipamento antes de instalar as pilhas.

21.9 Certifique-se de que as pilhas estejam instaladas corretamente quanto à polaridade (+ e -).

21.10 Remova as pilhas esgotadas imediatamente.

21.11 Não desmonte as pilhas.

21.12 Não descarte pilhas no fogo, exceto em condições de incineração aprovada e controlada.

21.13 As pilhas podem ser descartadas através dos sistemas municipais de coleta de lixo, desde que não existam regulamentos locais em contrário.

AVISO: Este aquecedor não está equipado com um dispositivo para controlar a temperatura ambiente. Não use este aquecedor em pequenos cômodos quando estiverem ocupados por pessoas incapazes de sair sozinhas, a menos que haja supervisão constante.

CARACTERÍSTICAS

1. Carcaça de plástico de alta qualidade e longa vida útil.

2. Elementos aquecedores de cerâmica PTC, aquecimento de alta eficiência, rápido, silencioso, sem odores, não poluente, sem chama e não consome oxigênio.

3. Dois níveis de ajuste de calor, você pode regular a temperatura conforme sua preferência.

4. Fusível térmico para evitar superaquecimento e proteção contra superaquecimento do motor. Desliga automaticamente se a saída de ar estiver obstruída e religa quando os obstáculos são removidos.

5. Seleção de ar natural/quente. No verão você pode desligar o elemento aquecedor e usar o aparelho como ventilador.

6. Termostato de segurança. Proteção contra superaquecimento.

INSTALAÇÃO

Faça dois furos na parede a uma distância de mais de 2,0 m do chão. O diâmetro do furo deve ser justo para conter o buchão de expansão, que tem um diâmetro de 6 mm. Depois de inserir o buchão de expansão, fixe o gancho de parede no buchão com um parafuso. Certifique-se de que o gancho seja inserido na parte inferior. Consulte o desenho a seguir para uma melhor compreensão. (ver imagem)

Use os componentes da máquina (parafusos e buchas de expansão) para fixá-la na parede conforme a figura abaixo, depois monte a máquina

OBSERVAÇÃO: O peso máximo é de 4,1 kg. A parede deve ser capaz de suportar este peso.

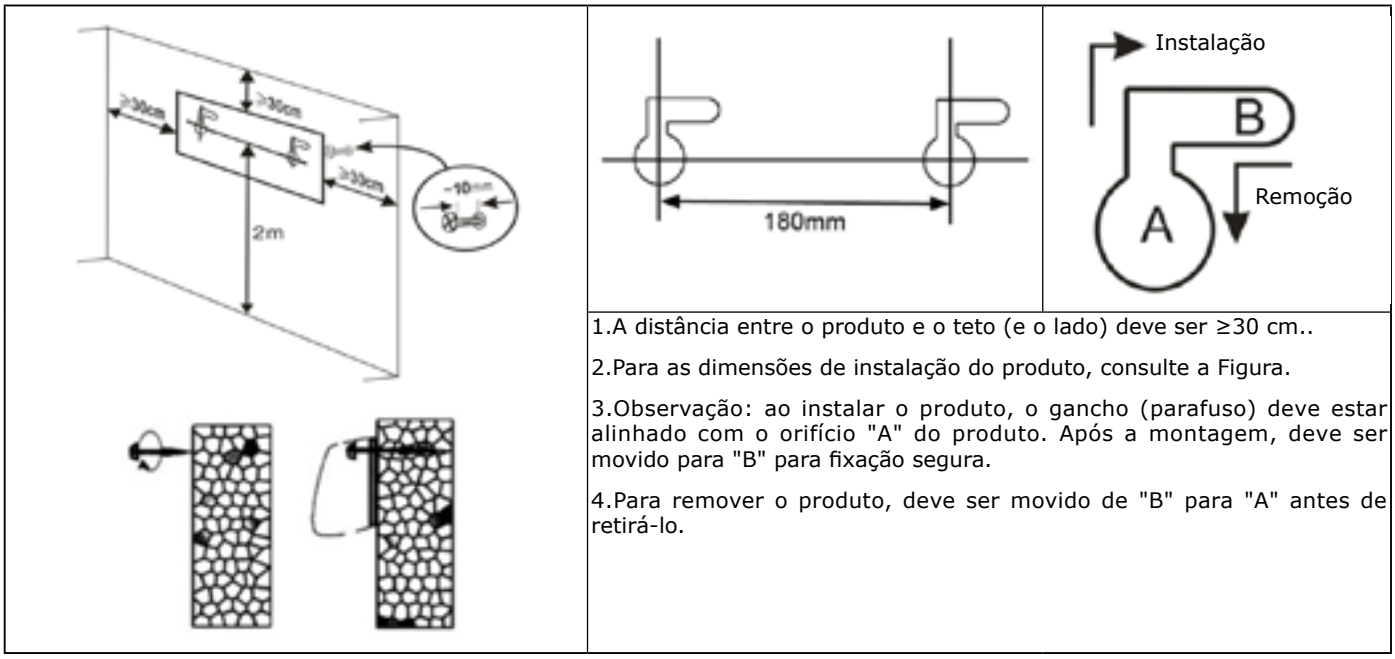

1.A distância entre o produto e o teto (e o lado) deve ser ≥30 cm..

2.Para as dimensões de instalação do produto, consulte a Figura.

3.Observação: ao instalar o produto, o gancho (parafuso) deve estar alinhado com o orifício "A" do produto. Após a montagem, deve ser movido para "B" para fixação segura.

4.Para remover o produto, deve ser movido de "B" para "A" antes de retirá-lo.

UTILIZAÇÃO

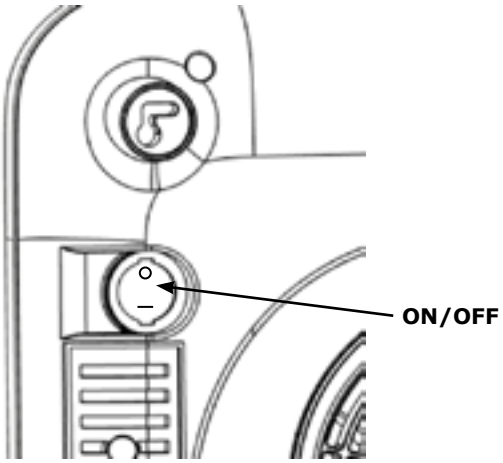

1. Certifique-se de que a capacidade seja 220-240V~, 50-60Hz.

2. Na base direita do aparelho há um interruptor. Pressione "START/STOP" para calor alto. Ao pressionar novamente, o aparelho desligará.

" O " significa "DESLIGADO". " __ ": significa""LIGADO".

1. Ligue o interruptor de alimentação: o display LED mostrará a temperatura ambiente e o aparelho entrará em modo de espera.
3. Todas as funções devem ser operadas pelo controle remoto.
4. O ventilador continua funcionando por 30 segundos ao desligar o aparelho (após aquecimento).
5. Observação: O indicador luminoso acende quando a função correspondente está em operação.

OPERAR

Tela de exibição

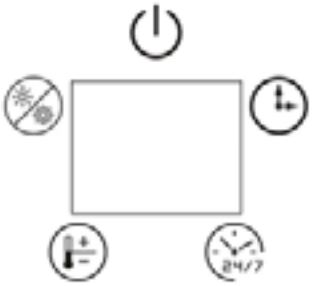

Controle remoto

Descrição do símbolo de visualização:

:VENTILADOR

:Aquecimento

Baixo aquecimento um « » luz acesa, 750W

Alto aquecimento dois « » luz acesa, 2000W

: Temporizador

: Temporizador Semanal

: Modo de configuração da temperatura

Luz acesa : Intervalo de temperatura: 18-45°C
Luz piscando: Inicialização por deteção de janela aberta

Potência	Prima "" da seguinte forma: LIGADO (ventilador a funcionar), DESLIGADO (ventilador continua a funcionar durante 30 segundos ao desligar o aparelho após o aquecimento).
Aquecimento	Prima "" da seguinte forma: Fogo baixo, Fogo alto, VENTILADOR a funcionar.
Temporizador	Prima "" para definir o temporizador da seguinte forma: 1H, 2H, 3H.....8H. Quando o temporizador semanal é iniciado, não é possível definir esta função.
Temporizador Temperatura definida Luz acesa	1.º Prima "", o modo de definição de temperatura entra em espera. Prima "+" e "-" para ajustar a temperatura. Intervalo de temperatura: 18-45 °C. Pressione "-", Se a temperatura definida for igual ou inferior à temperatura ambiente, pare o aquecimento. Prima "+", Se a temperatura definida for 1-2 °C superior à temperatura ambiente, aquecimento baixo. Se a temperatura definida for superior ou igual à temperatura ambiente +3 °C, aquecimento elevado. 2.º Prima OK ou, após o LED piscar durante 5 segundos, o modo de definição da temperatura será iniciado.

Detecção de janela aberta

Luz piscando""

1. A deteção de janela aberta só pode ser iniciada quando o aparelho está no modo de aquecimento (não pode ser iniciada quando o aparelho tem apenas o ventilador a funcionar) ou no modo de temperatura definida.

2.º Prima "", Detecção de janela aberta ligada, Detecção de janela aberta desligada.3. A deteção de temperatura é iniciada após 1 minuto da inicialização da deteção de janela aberta. A cada 10 minutos (ponto de verificação de deteção de desaceleração da temperatura) como uma ronda, numa ronda, detetar a temperatura uma vez a cada 5 minutos (ponto de verificação de deteção de desaceleração rápida da temperatura). Detalhes na tabela seguinte.

Ronda de tempo Min: s	**Tempo Min: s**	**Descrição**
00:00 - 01:00	0:00	Início da deteção de janela aberta
01:00-11:00	1:00	Início da deteção de temperatura Ponto de verificação inicial da deteção de temperatura
	6:00	Ponto de verificação de deteção de temperatura 1 (ponto de verificação de deteção de redução rápida da temperatura). 1. Ponto de verificação de deteção de temperatura 1 reduzido a partir do ponto de verificação inicial de deteção de temperatura ≤8 °C, o aparelho continua a aquecer e a deteção de janela aberta continua a funcionar. 2.º Ponto de verificação de deteção de temperatura 1 reduzido a partir do ponto de verificação inicial de deteção de temperatura > 8 °C. O aparelho deixa de aquecer e entra em modo de espera, a detecção de janela aberta pára. (Consulte as Observações) 3. Ponto de verificação de deteção de temperatura 1 °C** ≥ Ponto de verificação inicial de deteção de temperatura, o aparelho continua a aquecer e a deteção de janela aberta continua a funcionar. **°C: Temperatura máxima de deteção 51 °C (Consulte a proteção contra paragem)
	11:00	Ponto de verificação de detecção de temperatura 2 (ponto de verificação de detecção de redução de temperatura) 1.A temperatura neste ponto representa o final desta rodada e o início da próxima. 2.A cada 10 minutos como uma rodada; em uma rodada, detecta-se a temperatura a cada 5 minutos. 3.No ponto de verificação de detecção de temperatura 2, o método de teste é o mesmo que no ponto de verificação de detecção de temperatura 1 (comparar com o ponto inicial de verificação de detecção de temperatura).
Observações		1. Quando o aparelho parar de aquecer, emitirá um alarme por 5s e o ventilador continuará funcionando por 30s, depois entrará em espera, a luz do modo de temperatura piscará e o display LED mostrará "OF" piscando. 1.1 Pressione para reiniciar no mesmo modo de funcionamento anterior à parada. Após reiniciar, a detecção de janela aberta iniciará um novo ciclo. 1.2 Pressione para desligar, então o display LED mostrará a temperatura ambiente e o aparelho entrará em espera.

O temporizador semanal só pode ser iniciado quando o aparelho está no modo de aquecimento (não pode ser iniciado quando o aparelho está apenas com o ventilador a funcionar) ou no modo de temperatura definida. Detalhes na tabela seguinte.

Tempo presente

Present time

Primeira inicialização:

Primeira inicialização (inicialização após falha de energia), é necessário definir a hora atual.

Método de configuração:

a. Definir o dia da semana: Visor LED 01, corresponde à segunda-feira. Prima + ou - para ajustar o dia atual. 01-07, corresponde a segunda-feira a domingo. Prima OK para finalizar a configuração.

b. Definir as horas: Visor LED 00, corresponde às 0h. Prima + ou - para ajustar a hora atual. 00 a 23, corresponde às 0h às 23h. Prima OK para finalizar a configuração.

c. Definir os minutos: Visor LED 00, corresponde a 0min. Prima + ou - para ajustar os minutos atuais. 00 a 59, corresponde a 0min a 59min. Prima OK para finalizar a configuração.

Nota: 1. Não pressione OK dentro de 10s após o ajuste; a configuração da hora atual falhará.

2.º Desligue primeiro a alimentação e depois reinicie a hora atual.

Configuração da hora atual concluída: Visor LED P1

Depois de definir a hora (exibição P1), você pode seleccionar diferentes modos de operação por semana. Pressione "" para seleccionar P1 a P6. Após a seleção, pressione o botão "OK" para confirmar.

Modo padrão:P1-P5. Modo livre:P6(ver detalhes na tabela de modos)

Modo	Segunda-feira	Terça-feira	Quarta-feira	Quinta-feira	Sexta-feira	Sábado	Domingo
P1	8:00-17:00	8:00-17:00	8:00-17:00	8:00-17:00	8:00-17:00	8:00-17:00	8:00-17:00
P2	18:00-7:00ª	18:00-7:00ª	18:00-7:00ª	18:00-7:00ª	18:00-7:00ª	18:00-7:00ª	18:00-7:00ª
P3	8:00-17:00	8:00-17:00	8:00-17:00	8:00-17:00	8:00-17:00	OFF	OFF
P4	18:00-7:00ª	18:00-7:00ª	18:00-7:00ª	18:00-7:00ª	18:00-7:00ª	OFF	OFF
P5	OFF	OFF	OFF	OFF	OFF	00:00-23:59	00:00-23:59
P6	Modo livre	Modo livre	Modo livre	Modo livre	Modo livre	Modo livre	Modo livre
Observação	a: Modo P2/P4, o tempo de paragem é no segundo dia						
	P6: Intervalo de tempo definido, 00-24H, o tempo de início deve ser anterior ao tempo de paragem, caso contrário a configuração falhará.						

Modo padrão (veja detalhes na tabela de modos)

(Se não pressionar OK em 10s, a configuração falhará)

P6/Modo livre

Pressione , Visor LED P6, prima OK, seleccione Modo P6.

P6 é o modo livre.

(Se não pressionar OK em 10 segundos, a configuração do temporizador semanal falhará)

O display LED mostra 1, pressione + ou_,para selecionar de 1 a 7, configurando de segunda a domingo.

Visor LED 1 e intermitente (segunda-feira),Pressione OK

Modo Predefinido para Segunda-feira
a. Visor LED 00, prima + ou - para definir de 0H a 24H, depois prima OK, hora de início definida concluída.

b. Visor LED 00, prima + ou - para definir de 0H a 24H, depois prima OK, hora de fim definida concluída.
c. Hora de início definida para 00, hora de fim definida para 00, o Modo predefinido desligar-se-á por predefinição.

5s piscando,Não definido para 5s, Modo predefinido no encerramento de segunda-feira e saltar para 2 (terça-feira).

Visor LED 2 - 7: O método de configuração de 2 a 7 é o mesmo que o de 1.

Observação

1. Por dia, só é possível definir um turno de trabalho (do início ao fim).
2. Só é possível definir horas, não minutos.
3. O Modo Pré-definido precisa ter horário de início e fim configurados.
4. No Modo Pré-definido, todos os dias 1-7 devem ser configurados completamente, caso contrário, desliga por padrão. Após configurar os 7 dias, o temporizador semanal é ativado. A luz do temporizador semanal ficará acesa.

Configuração rápida

1. Por dia, só é possível definir uma rodada de tempo de trabalho (do início ao fim).
2. Só é possível definir horas, não minutos.
3. O Modo de Predefinição precisa definir os horários de início e término.
4. O Modo de Predefinição deve definir todos os itens de 1 a 7 como concluídos ou o showdown padrão. Após definir o horário de 7 semanas, o horário semanal é iniciado. A luz do temporizador semanal acende.

Tempo presente	Desligamento do temporizador semanal	Ao pressionar pela sétima vez, o temporizador semanal desliga.
	Descrição da tela	1. Visor LED da temperatura ambiente após a configuração, a luz indicadora do temporizador semanal e a luz indicadora da função correspondente acendem. 2. Modo de aquecimento (temperatura baixa ou alta, não modo de temperatura definida): ao configurar o temporizador semanal, o visor LED da temperatura ambiente, a luz do temporizador semanal e a luz de temperatura baixa ou alta piscam. Modo de temperatura definida; ao configurar o temporizador semanal, a luz do modo de temperatura definida acende. 3. As funções de oscilação, temperatura baixa, temperatura alta, temperatura definida e detecção de janela aberta podem ser operadas no modo de temperatura semanal ou no modo de trabalho normal. 4. A luz indicadora acende quando a função correspondente está ativa.

Anulação	**Cancelamento do modo de temperatura programada:** 1. Durante a configuração, pressione para cancelar. 2. Após completar a configuração da temperatura, deve primeiro pressionar e depois pressionar novamente para cancelar. 3. Quando o modo de temperatura programada está em calor baixo, ao cancelar, retorna para calor baixo. 4. Quando o modo de temperatura programada está em calor alto, ao cancelar, retorna para calor alto. 5. Pressione , para encerrar o modo de temperatura programada.
	Cancelamento do temporizador semanal: 1. Durante a configuração, pressione para cancelar. 2. Após completar a configuração, pressione primeiro e depois novamente para cancelar 3.1. Se programou no modo temperatura, ao cancelar funcionará em calor alto. 3.2. Em modo aquecimento (não programado) em calor baixo, ao cancelar retorna para calor baixo. 3.3. Em modo aquecimento (não programado) em calor alto, ao cancelar retorna para calor alto.

Proteção de desligamento	**Inicialização padrão:** A temperatura máxima de detecção é de 51°C. O aparelho desligará automaticamente ao atingir esta temperatura.

SUBSTITUIÇÃO ELETRÔNICA DO CONTROLE REMOTO

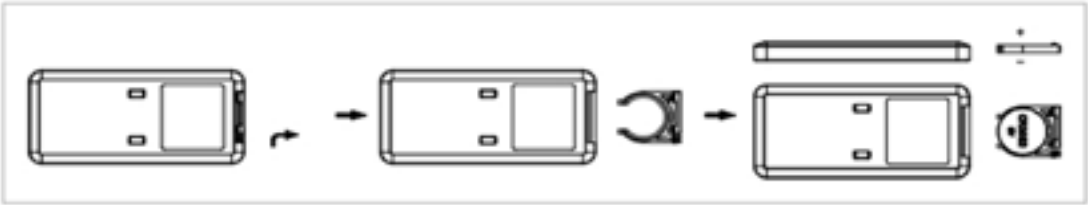

LIMPEZA E MANUTENÇÃO

1. Mantenha longe de chamas para evitar descoloração ou deformação.

2. Para armazenamento prolongado: limpe a superfície, esfrie o aparelho, desconecte e limpe com pano ou limpador. Nunca lave com água diretamente nem permita entrada de água. Não use ácidos, solventes, gasolina ou benzeno.

3. Antes de reutilizar, verifique se não há obstruções nas saídas de ar.

ATENÇÃO: Não toque no aparelho em operação e não cubra as entradas/saídas de ar.

INFORMAÇÕES DE GARANTIA

O fabricante concede garantia de acordo com a legislação do país de residência do cliente, com um mínimo de 1 ano a partir da data de venda do aparelho ao utilizador final.

A garantia cobre apenas defeitos de material ou mão de obra.

Os reparos sob garantia só podem ser realizados por um centro de serviço autorizado. Ao reclamar a garantia, o comprovante de compra original (com data de compra) deve ser apresentado.

A garantia não se aplica nos seguintes casos:

Desgaste natural

Uso incorreto (ex: sobrecarga do aparelho, uso de acessórios não aprovados)

Danos por mau uso ou fatores externos

Danos por não seguir o manual do usuário (ex: conexão a uma rede elétrica inadequada ou não cumprir as instruções de instalação)

Aparelhos total ou parcialmente desmontados

CARACTERÍSTICAS TÉCNICAS

Especificações: 220-240V~, 50-60Hz, 2000W

CE	Conformidade com todos os requisitos das Diretivas CE aplicáveis
	Os produtos elétricos não devem ser eliminados com o lixo doméstico. Recicle-os nos pontos de recolha fornecidos para este fim. Contacte as autoridades locais ou o seu revendedor para obter conselhos sobre reciclagem.

Requisitos de informação para aquecedores elétricos

Ref : VOM540119 Referência : PTC-2023

Artigo	Símbolo	Valor	Unidade	Artigo	unidade
Saída de calor				**Tipo de saída de calor/controlo da temperatura ambiente (selecionar um)**	
Potência térmica nominal	Pnom	2.000	kW	Saída de calor de fase única e sem controlo da temperatura ambiente	Não
Potência térmica mínima (indicativa)	Pmin	0.750	kW	duas ou mais fases manuais, sem controlo da temperatura ambiente	Não
Potência térmica máxima contínua	Pmax.c	2.000	kW	com controlo da temperatura ambiente por termóstato mecânico	Não
Consumo de energia				com controlo eletrónico da temperatura ambiente	Não
Em modo desligado	Po	0.00	W	controlo eletrónico da temperatura ambiente e temporizador diurno	Não
Em modo de espera	Psm	0.26	W	controlo eletrónico da temperatura ambiente e temporizador semanal	Sim
Em modo inativo	Pidle	N/A	W	**Outras opções de controlo (são possíveis várias selecções)**	
Em modo de espera de rede	Pnsm	N/A	W	Controlo da temperatura ambiente, com deteção de presença	Não
Modo de espera com informação ou estado no ecrã			Sim	Controlo da temperatura ambiente, com deteção de janela aberta	Sim

Eficiência energética sazonal do aquecimento ambiente no modo ativo	ηS,on	92.0	%	Opção de controlo da distância	Não
				Controlo de arranque adaptativo	Não
				limitação do tempo de funcionamento	Sim
				sensor de bolbo negro	Não
				funcionalidade de auto-aprendizagem	Não
				precisão do controlo	Não
Dados de contacto		Dismo France (Groupe HBF) ZI Bonzom 09270 MAZERES			

GARANTIA

Se tiver um problema com o seu dispositivo, contacte o revendedor ou ponto de venda com o seu comprovativo de compra (recibo ou fatura).

Atenção: Manter fora do alcance das crianças. Não ingerir. Em caso de ingestão, consultar imediatamente um médico. Respeitar as polaridades (+/-). Não recarregar ou forçar a descarga. Não deitar no fogo nem abrir, curto-circuitar, deformar ou danificar. Não misturar com pilhas gastas ou outro tipo de pilhas: pode explodir, vazar ou causar danos.

EN - BATHROOM HEATER PTC 2000W

PRECAUTIONS

WARNING

These instructions tell you how the product works and how to use it. Read the instructions carefully before you start using the appliance.Only use the appliance in the manner described in the instructions.Keep these instructions in a safe place for future reference.

1. The heater should be hung on the wall and make the wind outlet down. You must not place it precipitantly or tipsily.

2. Please do not use the heater in the place where full of combustible or explosive gas. Don’t cover the wind outlet.

3. If the supply cord is damaged, it must be replaced by the manufacturer or its service agent or a similarly qualified person in order to avoid a hazard.

4. The heater must not be located immediately below a socket-outlet. The electrical-outlet must be equipped with installment of earth whose capacity should be 220-240V, 50-60Hz.Make sure the socket and plug contact well.

5. If nobody is in or you are repairing the heater, please put off the plug-in.

6. Please don’t touch the heater by the wet hand or other conductor.

7. Motor is out of order, please make it stop immediately.

8. During using the heater, please do not open the door or window continually otherwise it will influence the heating effect.

9. If want to close the machine, press the on/off switch to off, then the machine will keep the fan working 30 seconds until it blowing our cool wind, then the machine will stop working, and you may put off the plug-in.

10. Timer sets the heater working hours.

11. The battery must be removed from the appliance before it is scrapped.

12. The battery is to be disposed of safely.

13. the heater must be installed at least 1,8 m above the floor.

14. the heater is to be installed so that switches and other controls cannot be touched by a person in the bath or shower.

15. If the product needs repair, please ask for special person or our company authorized maintenance department.

16. The heater must not be located immediately below a socket-outlet.

17. This appliance can be used by children aged from 8 years and above and persons with reduced physical, sensory or mental capabilities or lack of experience and knowledge if they have been given supervision or instruction concerning use of the appliance in a safe way and understand the hazards involved. Children shall not play with the appliance. Cleaning and user maintenance shall not be made by children without supervision.

18. Children of less than 3 years should be kept away unless continuously supervised.

19. Children aged from 3 years and less than 8 years shall only switch on/off the appliance provided that it has been placed or installed in its intended normal operating position and they have been given supervision or instruction concerning use of the appliance in a safe way and understand the hazards involved. Children aged from 3 years and less than 8 years shall not plug in, regulate and clean the appliance or perform user maintenance.

20. CAUTION—Some parts of this product can become very hot and cause burns. Particular attention has to be given where children and vulnerable people are present.

21.Pay attention for the remote control have the button battery.If you’d like to change it ,please use CR2025 button battery.

WARNING

21.1 KEEP OUT OF REACH OF CHILDREN. Swallowing can lead to chemical burns, perforation of soft tissue, and death.Severe burns can occur within 2 hours of ingestion. Seek medical attention immediately.

21.2 Keep batteries out of the reach of children.

21.3 Do not allow children to replace batteries without adult supervision.

21.4 Do not short-circuit batteries.

21.5 Do not heat batteries.

21.6 Remove batteries from equipment if it is not to be used for an extended period of time unless it is for emergency purposes

21.7 Always select the correct size and type of battery most suitable for the intended use. Information provided with the equipment to assist correct battery selection should be retained for reference.

21.8 Clean the battery contacts and also those of the equipment prior to battery installation.

21.9 Ensure that the batteries are installed correctly with regard to polarity (+ and −).

21.10 Remove exhausted batteries promptly.

21.11 Do not dismantle batteries

21.12 Do not dispose of batteries in fire except under conditions of approved and controlled Incineration

21.13 Batteries may be disposed of via communal refuse arrangements provided no local rules to the contrary exist.

WARNING: This heater is not equipped with a device to control the room temperature. Do not use this heater in small rooms when they are occupied by persons not capable of leaving the room on their own, unless constant supervision is provided.

FEATURES

1. High quality plastic shell and long using life.

2. PTC ceramic heater elements, high efficiency heating, quickly heating, noiseless, odor-free, non-polluting, no flame and will not killing the oxygen.

3. Two level heat setting, you can arrange the temperature as your preference.

4. There is temperature fuse for fear of overheating and motor overheat protection. Automatically turn off when the wind outlet is blocked and turn on again when the sundries are cleared away.

5. Natural/hot wind for selection. You could close the heat element in summer; the heater could blow cool wind.

6. Safety thermostat. Overheat protection.

INSTALLATION

Drill two holes in wall and have a distance of above 2.0m from the ground, the diameter of the hole just contained the expansion bolt, which the diameter is 6mm. After tucked the expansion bolt, fixed pothook on the expansion bolt with screw. Make sure pothook should be inserted the bottom. See the drawing as following for a better understanding. (see the picture)

Use the machine's components (screws and expansion pipe) fix on the wall as following figure, then mounted the machine.

Note: max weight is 4.1kg(load-bearing capacity of the wall).

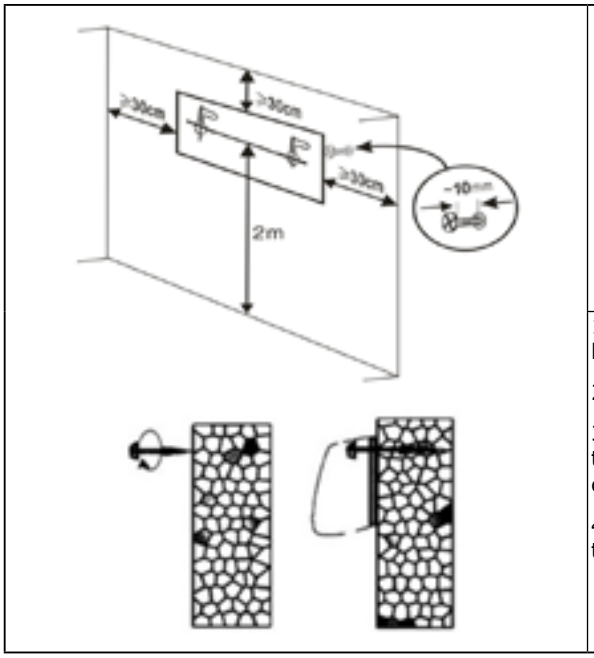

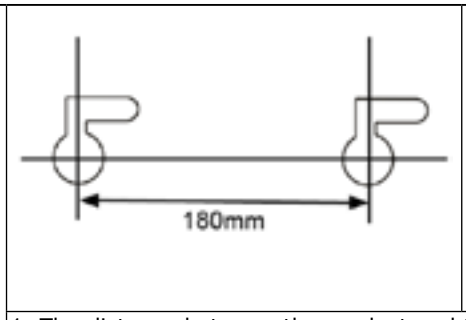

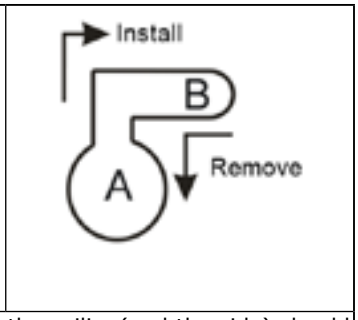

1. The distance between the product and the ceiling(and the side) should be ≥30cm.

2. Product installation size see Figure.

3. Note: when the product is installed, The hook (screw) is aligned with the hole "A" on the product. After hanging, must be moved to the "B", in order to firmly fix.

4. When to remove the product, must be moved from "B" to "A" then take out.

USAGE

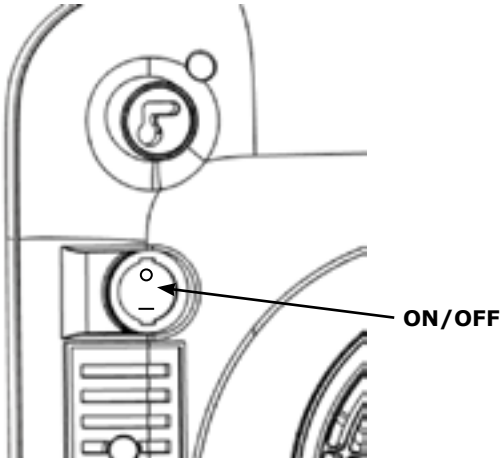

1. Please make sure the capacity should be 220-240V~, 50-60Hz.
2. At the right side of the appliance base have a switch, Press "START/STOP", High heat, press again, the appliance will shutdown.

" O " is "OFF". " __ ": is "ON".

3. Turn on the power switch, LED display Environment temperature, the appliance is standby.
4. All function need to be operated by remote.
5. Fan keep working for 30 seconds when shutdown the appliance(after heating)
6. Note: The indicator lights when corresponding function is working.

OPERATION

Display screen 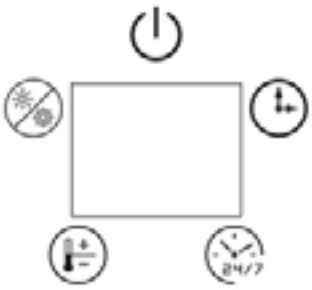	Display symbol description: :FAN :Heating Low heat one « » light on, 750W High heat two « » light on, 2000W : Timer : Week Timer : set temperature mode Light on : temperature range : 18-45°C Light flickering : Open window detection start up
Remote control 	

Power	Press "" as follows: ON(Fan working), OFF(Fan keep working for 30 seconds when shutdown the appliance after heating).
Heating	Press "" as follows: Low heat, High heat, FAN working.
Timer	Press "" to set timer as follows: 1H,2H,3H.....8H. When week timer is start up, you can not set this timer function.
Set temperature	**Light On:** 1. Press "", set temperature mode is stand by, Press "+" "-" to adjust temperature, Temperature range: 18-45°C. Press "-", Set temperature is equal to or lower than Environment temperature, stop heating. Press "+", Set temperature is 1-2°C higher than Environment temperature, Low heating. Set temperature is higher or equal to Environment temperature+3°C, High heating. 2. Press OK, or after LED flickering 5s, set temperature mode is start up.

<table>
<tr><td>Open window detection</td><td>
Light flickering""
1. Open window detection only can be start up when appliance in heating mode(can not start up when appliance is only fan working) or in set temperature mode.
2. Press "", Open window detection on, Open window detection off.
3. Temperature detection start up after 1 minute from Open window detection start up.
Per 10 minutes(temperature slow down detection check point) as a round, in one round, detect the temperature once every 5 minutes(temperature fast down detection check point). Detail in the following table.
<table>
<tr><th>Time round
Min: s</th><th>Time
Min: s</th><th>Description</th></tr>
<tr><td>00:00 - 01:00</td><td>0:00</td><td>Open window detection start up</td></tr>
<tr><td rowspan="3">01:00-11:00</td><td>1:00</td><td>Temperature detection start up
Temperature detection starting check point</td></tr>
<tr><td>6:00</td><td>Temperature detection check point 1 (temperature fast down detection check point).
1. Temperature detection check point 1 reduce from Temperature detection starting check point ≤8°C, the appliance keep heating and Open window detection keep working.
2. Temperature detection check point 1 reduce from Temperature detection starting check point > 8°C. The appliance stop heating and stand by, Open window detection stop.(See Remarks)
3. Temperature detection check point 1°C** ≥ Temperature detection starting check point, the appliance keep heating and Open window detection keep working
**°C: Maximum detection temperature 51°C(See power-off protection)</td></tr>
<tr><td>11:00</td><td>Temperature detection check point 2(temperature slow down detection check point)
1.Temperature at this point is end of this round and start of next round.
2.Per 10 minutes as a round, in one round, detect the temperature once every 5 minutes
3.At Temperature detection check point 2, test method is the same as Temperature detection check point 1.(compare with Temperature detection starting check point)</td></tr>
<tr><td>Remarks</td><td></td><td>1. When the appliance stop heating, alarm 5s and fan keep working 30s, then stand by, set temperature mode light flickering and LED display OF and flickering.
1.1 Press to restart to the same working mode before the appliance stop.
After restart, Open window detection start a new time round.
1.2 Press to turn off, then LED display Environment temperature and the appliance stand by.</td></tr>
</table>
</td></tr>
</table>

Week timer

Week timer only can be start up when appliance in heating mode(can not start up when appliance is only fan working) or in set temperature mode.

Detail in the following table.

Present time

First time to start up:

First time to start up(start up after power cut off), need to set Present time.

Setting method:

a. Set day in one week: LED display 01, is Monday, press + or - to adjust Present Day, 01-07, is from Monday to Sunday. Press to finish setting.

b. Set hours: LED display 00, is 0H, press + or - to adjust Present Hour, 00 to 23, is from 0H to 23H. Press to finish setting.

c. Set minutes: LED display 00, is 0min,press + or - to adjust Present Minute, 00 to 59, is from 0min to 59min. Press to finish setting.

Note: 1. Not press OK within 10s after adjust, setting Present time is failure.

2. Cut off power first then to reset Present time.

Present time set finished: LED display P1

After the time setting is completed (display P1), you can select different working modes per week. Press to select P1-P6. After selecting, press the "OK" button to confirm.

The Default Mode is P1-P5, the free mode is: P6. See Mode table

Mode	Monday	Tuesday	Wednesday	Thursday	Friday	Saturday	Sunday
P1	8:00-17:00	8:00-17:00	8:00-17:00	8:00-17:00	8:00-17:00	8:00-17:00	8:00-17:00
P2	18:00-7:00[a]	18:00-7:00[a]	18:00-7:00[a]	18:00-7:00[a]	18:00-7:00[a]	18:00-7:00[a]	18:00-7:00[a]
P3	8:00-17:00	8:00-17:00	8:00-17:00	8:00-17:00	8:00-17:00	OFF	OFF
P4	18:00-7:00[a]	18:00-7:00[a]	18:00-7:00[a]	18:00-7:00[a]	18:00-7:00[a]	OFF	OFF
P5	OFF	OFF	OFF	OFF	OFF	00:00-23:59	00:00-23:59
P6	Free mode	Free mode	Free mode	Free mode	Free mode	Free mode	Free mode
Note	a : P2/P4 Mode, stop time is at the second day						
	P6 : Time set range, 00-24H, start time must before than stop time, otherwise, set failure.						

Default Mode (see detail in Mode table)

Not press OK within 10s, Week timer setting is failure

P6/Free mode

Press , LED display P6, press OK, select P6 Mode. P6 is free mode.
(Not press OK within 10s, Week timer setting is failure)

LED display 1, press + or -, from 1 to 7, set from Monday to Sunday.

LED display 1 and flickering (Monday),Press OK.

Pre-set Mode at Monday

a. LED display 00, press + or - to set from 0H to 24H, then press OK, start time set completed.

b. LED display 00, press + or - to set from 0H to 24H, then press OK, stop time set completed.

c. Set start time is 00, stop time is 00, that Pre-set Mode default shutdown.

lickering 5s,Not set in 5s, Pre-set Mode in Monday shutdown and skip to 2(Tuesday)

LED display 2 - 7:Setting method for 2 to 7 are the same as 1.

Note:

1. In per day, only can set one working time round(from start to stop)
2. Only can set hours, no minutes.
3. Pre-set Mode need to set start and stop time both.
4. Pre-set Mode all 1-7 must set completed or default showdown, After set the 7, week time start up. Week timer light is on.

Quick setting:

1. LED 1-7 flickering, press + or - to adjust and press OK to select day from Monday to Sunday, not selected day default shutdown(start: 00, stop: 00). Must set start and stop time at 7(set start: 00, stop: 00 if need to shutdown on 7(Sunday), then press OK), Week timer is start up.
2. It has memory function after set week timer(cancel week timer, the setting is in record)
3. Setting record delete after power cut off.

Week timer	Week timer shutdown	Seventh times to press , Week timer shutdown.
	Display description	1. LED display Environment temperature after setting, week timer indicator light and corresponding function indicator light are on. 2. Heating mode(Low heat or High heat, not Set temperature Mode), when setting week timer, LED display Environment temperature and Week timer light and Low heat or High heat light flickering. Set temperature mode, when setting week timer, Set temperature mode light is on. 3. Swing, Low heat, High heat, Set temperature, Open window detection function are all can be operated when in week timer mode or normal working mode. 4. The indicator light is on when corresponding function is working.

Annulation	**Cancel Set temperature mode**: 1. When in setting, press to cancel. 2. After setting temperature completed, must press first then press to cancel. 3. When set temperature mode on low heat, after cancel, return to low heat. 4. When set temperature mode on high heat, after cancel, return to high heat. 5. Press , set temperature mode showdown.
	Cancel Week timer: 1. When in setting, press to cancel. 2. After setting week timer completed, must press first then press to cancel. 3.1. Set temperature Mode to set week timer, when cancel week timer, Working on High heat. 3.2. When heating mode(not Set temperature mode) on Low heat, after cancel week timer, return to Low heat 3.3. When heating mode(not Set temperature mode) on High heat, after cancel week timer, return to High heat.

Power-off protection	**Default start up**: Maximum detection temperature is 51°C, the appliance shutdown when detected temperature reach 51°C.

REMOTE CONTROL ELECTRONIC REPLACEMENT

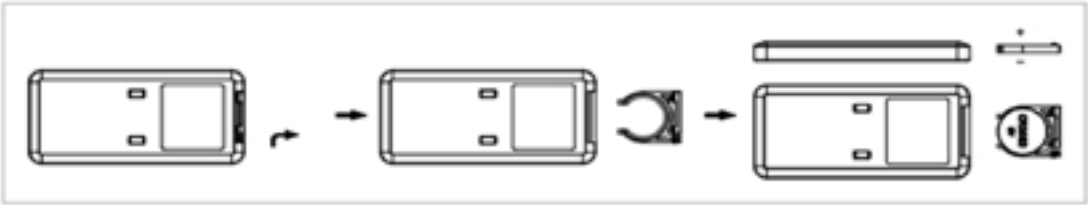

CLEANING AND MAUNTENANCE

1. Don’t close with flame to avoid the heater change colors and distort.

2. If you don’t use the heater for a long time, please wipe the surface. Wait for the machine being cool and pull out the plug, then clean it. Wipe it clean with washcloth or cleaner. Never directly wash with water, do not drop the water into the machine. Never clean it with acids, chemical thinner, gasoline benzene etc.

3. Before use it again, please check it and make sure the wind outlet have no sundries.

Warning: Don’t touch the working machine and don’t cover the wind outlet and inlet.

WARRANTY INFORMATION

The manufacturer provides warranty in accordance with the legislation of the customer's own country of residence, with a minimum of 1 year, starting from the date on which the appliance is sold to the end user.

The warranty only covers defects in material or workmanship.

The repairs under warranty may only be carried out by an authorized service centre. When making a claim under the warranty, the original bill of purchase (with purchase date) must be submitted.

The warranty will not apply in cases of :

- Normal wear and tear

- Incorrect use, e.g. overloading of the appliance, use of non-approved accessories

- Use of force, damage caused by external influences

- Damage caused by non-observance of the user manual, e.g. connection to an unsuitable mains supply or non-compliance with the installation instructions

- Partially or completely dismantled appliances

SPECIFICATIONS

Ratings: 220-240V~, 50-60Hz, 2000W

CE	Compliance with all requirements of applicable CE directives
	Electrical products should not be disposed of with household waste. Please recycle at collection points provided for this purpose. Contact local authorities or your dealer for recycling advice.

Information requirment for the electric local space heaters

Ref : VOM540119 Model : PTC-2023

Item	Symbol	Value	Unit	Item	Unit
Heat output				**Type of heat output/room termperature control (select one)**	
Nominal heat output	Pnom	2.000	kW	single stage heat output and no room temperature control	No
Minimum heat output (indicative)	Pmin	0.750	kW	two or more manual stages, no room temperature control	No
Maximum continuous heat output	Pmax.c	2.000	kW	with mechanic thermostat room temperature control	No
Power consumption				with electronic room temperature control	No
In off mode	Po	0.00	W	electronic room temperature control plus day timer	No
In standby mode	Psm	0.26	W	electronic room temperature control plus week timer	Yes
In idle mode	Pidle	N/A	W	**Other control options (multiple selections possible)**	
In network standby	Pnsm	N/A	W	room temperature control, with presence detection	No
Standby mode with display information or status			Yes	room temperature control, with open window detection	Yes
Seasonal space heating energy efficiency in active mode	ηS,on	92.0	%	distance control option	No
				adaptive start control	No
				working time limitation	Yes
				black bulb sensor	No

				self-learning functionality	No
				control accuracy	No
Details of contact		Dismo France (Groupe HBF) ZI Bonzom 09270 MAZERES			

WARRANTY

If you encounter a problem with your device, please contact the retailer or point of sale with your proof of purchase (receipt or invoice)

Warning : Keep out of reach of children. Do not swallow. If swallowed, seek medical attention immediately. Respect the polarities (+/-). Do not recharge or force discharge.Do not throw in fire, open, short-circuit, deform or damage. Do not mix with old batteries or any other type of battery: may explode, leak and cause damage

DE - BADHEIZUNG PTC 2000W

SICHERHEITSVORSCHRIFTEN

WARNUNG

Diese Anleitung erklärt dir, wie das Produkt funktioniert und wie du es verwendest. Lesen Sie die Anweisungen sorgfältig durch, bevor Sie mit der Verwendung des Geräts beginnen. Verwenden Sie das Gerät nur wie in der Anleitung beschrieben. Bewahren Sie diese Anleitung an einem sicheren Ort auf, damit Sie sie später einsehen können.

1. Die Heizung sollte an der Wand aufgehängt werden, wobei die Luftauslassöffnung nach unten zeigen muss. Sie darf nicht wackelig oder schief platziert werden.

2. Verwenden Sie die Heizung nicht in Bereichen mit brennbaren oder explosiven Gasen. Decken Sie die Luftauslassöffnung nicht ab.

3. Wenn das Netzkabel beschädigt ist, muss es vom Hersteller, seinem Kundendienst oder einer gleich qualifizierten Person ersetzt werden, um Gefahren zu vermeiden.

4. Die Heizung darf nicht direkt unter einer Steckdose platziert werden. Die Steckdose muss geerdet sein und eine Kapazität von 220-240V, 50-60Hz haben. Stellen Sie sicher, dass Stecker und Steckdose gut verbinden.

5. Wenn niemand anwesend ist oder Sie die Heizung reparieren, ziehen Sie den Stecker.

6. Berühren Sie die Heizung nicht mit nassen Händen oder anderen Leitern.

7. Wenn der Motor defekt ist, schalten Sie ihn sofort aus.

8. Während des Betriebs der Heizung sollten Fenster und Türen nicht ständig geöffnet werden, da dies die Heizwirkung beeinträchtigt.

9. Zum Ausschalten den Ein/Aus-Schalter auf "Aus" stellen; der Lüfter läuft noch 30 Sekunden, bis kalte Luft ausströmt, dann schaltet sich das Gerät ab und kann ausgesteckt werden.

10. Der Timer stellt die Betriebsstunden der Heizung ein.

11. Die Batterie muss vor der Entsorgung des Geräts entfernt werden.

12. Die Batterie muss sicher entsorgt werden.

13. Die Heizung muss mindestens 1,8 m über dem Boden installiert werden.

14. Die Heizung muss so installiert werden, dass Schalter und Bedienelemente für Personen in der Badewanne oder Dusche nicht erreichbar sind.

15. Bei Reparaturbedarf wenden Sie sich an Fachpersonal oder unseren autorisierten Kundendienst.

16. Die Heizung darf nicht direkt unter einer Steckdose platziert werden.

17. Dieses Gerät kann von Kindern ab 8 Jahren und Personen mit eingeschränkten Fähigkeiten verwendet werden, wenn sie beaufsichtigt oder unterwiesen wurden und die Gefahren verstehen. Kinder dürfen nicht mit dem Gerät spielen. Reinigung und Wartung dürfen nicht von Kindern ohne Aufsicht durchgeführt werden.

18. Kinder unter 3 Jahren sollten ferngehalten werden, es sei denn, sie werden ständig beaufsichtigt.

19. Kinder von 3 bis unter 8 Jahren dürfen das Gerät nur ein-/ausschalten, wenn es korrekt installiert ist und sie beaufsichtigt werden. Sie dürfen es nicht einstecken, einstellen, reinigen oder warten.

20.ACHTUNG: Einige Teile dieses Produkts können sehr heiß werden und Verbrennungen verursachen. Besondere Vorsicht ist bei Kindern und schutzbedürftigen Personen geboten.

21.Achtung: Die Fernbedienung enthält eine Knopfzelle. Beim Wechsel bitte eine CR2025-Batterie verwenden.

WARNING

21.1 AUßERHALB DER REICHWEITE VON KINDERN AUFBEWAHREN. Verschlucken kann zu chemischen Verbrennungen, Durchbohrung von Weichgewebe und Tod führen. Schwere Verbrennungen können innerhalb von 2 Stunden nach der Einnahme auftreten. Sofort einen Arzt aufsuchen.

21.2 Batterien außerhalb der Reichweite von Kindern aufbewahren.

21.3 Kinder sollten Batterien nur unter Aufsicht von Erwachsenen wechseln.

21.4 Batterien nicht kurzschließen.

21.5 Batterien nicht erhitzen.

21.6 Entfernen Sie die Batterien aus dem Gerät, wenn es längere Zeit nicht benutzt wird, es sei denn, es handelt sich um Notfälle.

21.7 Wählen Sie immer die passende Batteriegröße und den richtigen Batterietyp für den vorgesehenen Zweck. Bewahren Sie die mit dem Gerät gelieferten Informationen zur richtigen Batterieauswahl als Referenz auf.

21.8 Reinigen Sie die Batteriekontakte und die des Geräts vor dem Einsetzen der Batterien.

21.9 Stellen Sie sicher, dass die Batterien in Bezug auf die Polarität (+ und -) richtig eingelegt sind.

21.10 Entfernen Sie entladene Batterien umgehend.

21.11 Zerlegen Sie Batterien nicht.

21.12 Entsorgen Sie Batterien nicht im Feuer, es sei denn unter Bedingungen einer genehmigten und kontrollierten Verbrennung.

21.13 Batterien können über die kommunale Müllentsorgung entsorgt werden, sofern keine entgegenstehenden lokalen Vorschriften bestehen.

WARNUNG: Dieser Heizer ist nicht mit einer Vorrichtung zur Raumtemperaturregelung ausgestattet. Verwenden Sie diesen Heizer nicht in kleinen Räumen, wenn diese von Personen genutzt werden, die den Raum nicht selbstständig verlassen können, es sei denn, es wird eine ständige Aufsicht gewährleistet.

MERKMALE

1. Hochwertiges Kunststoffgehäuse und lange Lebensdauer.

2. PTC-Keramikheizelemente, hocheffiziente Heizung, schnelle Erwärmung, geräuschlos, geruchsfrei, umweltfreundlich, flammenlos und verbraucht keinen Sauerstoff.

3. Zwei Heizstufen, Sie können die Temperatur nach Ihren Vorlieben einstellen.

4. Temperatursicherung gegen Überhitzung und Motorschutz. Schaltet sich automatisch ab, wenn der Luftauslass blockiert ist und wieder ein, wenn die Blockade beseitigt wird.

5. Wahl zwischen Natur-/Warmluft. Im Sommer können Sie das Heizelement ausschalten und das Gerät als Ventilator nutzen.

6. Sicherheitsthermostat. Überhitzungsschutz.

INSTALLATION

Bohren Sie zwei Löcher in die Wand in einem Abstand von mehr als 2,0 m vom Boden. Der Durchmesser des Lochs sollte gerade ausreichen, um den Dübel aufzunehmen, der einen Durchmesser von 6 mm hat. Nach dem Einsetzen des Dübels befestigen Sie den Wandhaken mit einer Schraube am Dübel. Stellen Sie sicher, dass der Haken unten eingeführt wird. Siehe die folgende Zeichnung zur besseren Verständigung. (siehe Bild)

Verwenden Sie die mitgelieferten Komponenten (Schrauben und Dübel), um das Gerät wie in der folgenden Abbildung gezeigt an der Wand zu befestigen, und montieren Sie dann das Gerät.

HINWEIS: Das maximale Gewicht beträgt 4,1 kg(Die Wand muss dieses Gewicht tragen können.).

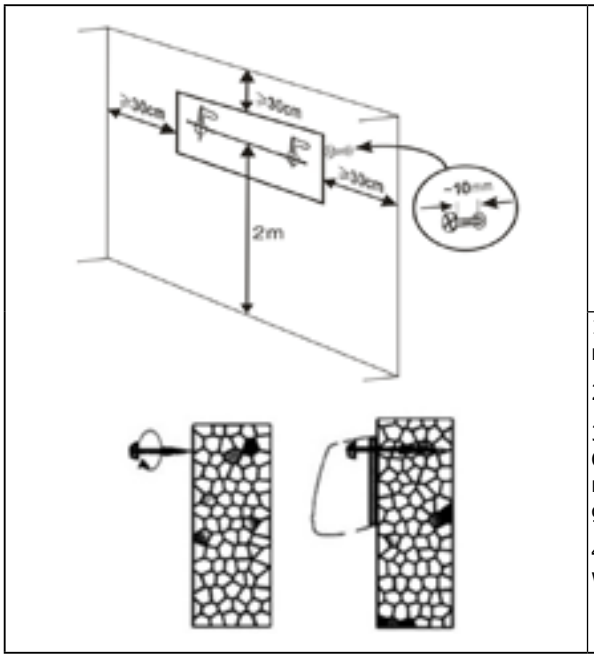

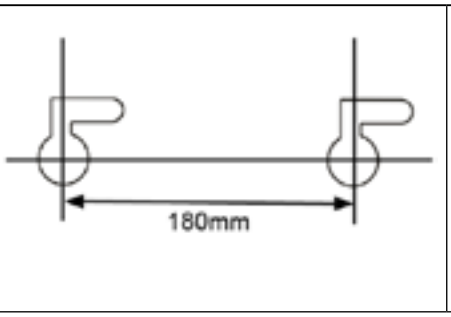

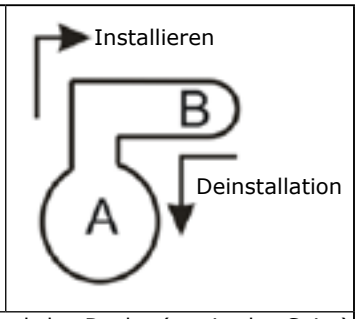

1. Der Abstand zwischen dem Produkt und der Decke (sowie der Seite) muss ≥30 cm betragen.

2. Product installation size see Figure.

3. Hinweis: Bei der Installation muss der Haken (Schraube) mit der Öffnung "A" am Produkt ausgerichtet werden. Nach dem Aufhängen muss er nach "B" verschoben werden, um eine sichere Befestigung zu gewährleisten.

4. Zum Entfernen des Produkts muss es von "B" nach "A" verschoben werden, bevor es abgenommen werden kann.

GEBRAUCHSANWEISUNG

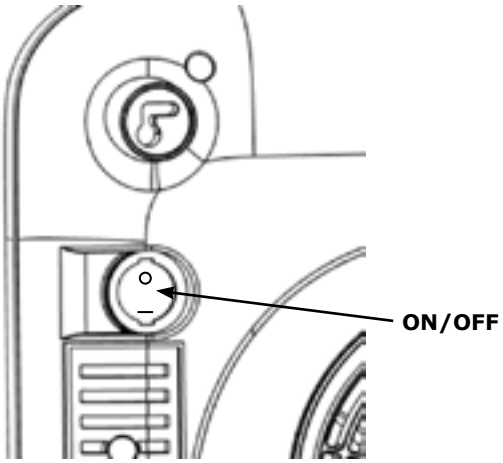

1. Stellen Sie sicher, dass die Kapazität 220-240V~, 50-60Hz beträgt.

2. An der rechten Seite der Gerätebasis befindet sich ein Schalter. Drücken Sie "START/STOP" für hohe Heizleistung. Beim erneuten Drücken schaltet sich das Gerät aus.

" O " bedeutet ""AUS". " __ ": bedeutet "EIN".

3. Schalten Sie den Netzschalter ein: Die LED-Anzeige zeigt die Raumtemperatur und das Gerät geht in den Standby-Modus.
4. Alle Funktionen müssen über die Fernbedienung gesteuert werden.
5. Der Lüfter läuft nach dem Ausschalten des Geräts (nach dem Heizen) weiter für 30 Sekunden.
6. Hinweis: Die Kontrollleuchte leuchtet auf, wenn die entsprechende Funktion aktiv ist.

FERNBEDIENUNG

Bildschirm 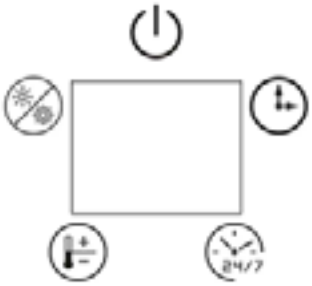 Fernbedienung 	Beschreibung der Anzeigesymbole: :LÜFTER :Heizung Niedrige Heizstufe 1 « » Licht an, 750W Hohe Heizstufe 2 « » Licht an, 2000W : Timer : Wochentimer : Temperaturmodus einstellen Licht an: Temperaturbereich: 18–45 °C Licht flackert:Fenster-offen-Erkennung wird aktiviert

Strom	Drücken Sie „ " wie folgt: EIN (Lüfter läuft), AUS (Lüfter läuft 30 Sekunden weiter, wenn das Gerät nach dem Aufheizen heruntergefahren wird).
Heizung	Drücken Sie „ " wie folgt: Niedrige Hitze, Hohe Hitze, LÜFTER läuft.
Timer	Drücken Sie „ ", um den Timer wie folgt einzustellen: 1 Std., 2 Std., 3 Std. … 8 Std. Wenn der Wochentimer gestartet ist, können Sie diese Timerfunktion nicht einstellen.
Temperatur einstellen Licht an	1. Drücken Sie „ ", um den Temperatursollwertmodus zu aktivieren. Drücken Sie „+" oder „-", um die Temperatur anzupassen. Temperaturbereich: 18–45 °C. Drücken Sie „-", wenn die eingestellte Temperatur gleich oder niedriger als die Umgebungstemperatur ist, wird die Heizung gestoppt. Drücken Sie „+", wenn die eingestellte Temperatur 1–2 °C höher als die Umgebungstemperatur ist, wird die Heizung niedrig gehalten. wenn die eingestellte Temperatur höher oder gleich der Umgebungstemperatur +3 °C ist, wird die Heizung hoch gehalten. 2. Drücken Sie „OK", oder nachdem die LED 5 Sekunden lang blinkt, wird der Temperatursollwertmodus aktiviert.

Fensteröffnungserkennung	Lichtflackern„ " 1. Die Fenster-offen-Erkennung kann nur im Heizbetrieb (nicht bei reinem Lüfterbetrieb) oder im Temperatursollwertmodus aktiviert werden. 2. Drücken Sie „ ", um die Fenster-offen-Erkennung ein- bzw. auszuschalten. 3. Die Temperaturerkennung startet 1 Minute nach dem Start der Fenster-offen-Erkennung. Im 10-Minuten-Rhythmus (Messpunkt für Temperaturabfall) wird die Temperatur alle 5 Minuten (Messpunkt für Temperaturabfall) erfasst. Details finden Sie in der folgenden Tabelle.

Zeitrunde **Min: s**	**Zeit** **Min: s**	**Beschreibung**
00:00 - 01:00	0:00	Fensteröffnungserkennung startet
01:00-11:00	1:00	Temperaturerkennung startet Temperaturerkennung startet Kontrollpunkt
	6:00	Temperaturerfassungs-Checkpunkt 1 (Temperatur-Schnellabsenkungs-Checkpunkt). 1. Temperaturerfassungs-Checkpunkt 1 sinkt von einem Startpunkt der Temperaturerfassung ≤ 8 °C, das Gerät heizt weiter und die Fenster-offen-Erkennung funktioniert weiterhin. 2. Temperaturerfassungs-Checkpunkt 1 sinkt von einem Startpunkt der Temperaturerfassung > 8 °C. Das Gerät schaltet den Heizbetrieb ab und geht in den Standby-Modus. Die Fenster-offen-Erkennung wird deaktiviert. (Siehe Anmerkungen) 3. Temperaturerfassungs-Checkpunkt 1 °C** ≥ Startpunkt der Temperaturerfassung, das Gerät heizt weiter und die Fenster-offen-Erkennung funktioniert weiterhin. **°C: Maximale Erfassungstemperatur 51 °C (Siehe Ausschaltschutz)
	11:00	Temperaturerfassungs-Kontrollpunkt 2 (Kontrollpunkt für verlangsamte Temperaturerfassung) 1.Die Temperatur an diesem Punkt markiert das Ende dieser Runde und den Beginn der nächsten. 2.Alle 10 Minuten als eine Runde; in einer Runde wird die Temperatur alle 5 Minuten erfasst. 3.Beim Temperaturerfassungs-Kontrollpunkt 2 ist die Testmethode dieselbe wie beim Temperaturerfassungs-Kontrollpunkt 1 (Vergleich mit dem Ausgangs-Kontrollpunkt der Temperaturerfassung).
Bemerkungen		1. Wenn das Gerät die Heizung einstellt, ertönt ein Alarm für 5 Sekunden und der Lüfter läuft weiter für 30 Sekunden, dann geht es in den Standby-Modus, die Temperaturmodus-Leuchte blinkt und die LED-Anzeige zeigt blinkend "OF". 1.1 Drücken Sie um im gleichen Arbeitsmodus wie vor dem Stopp neu zu starten. Nach dem Neustart beginnt die offene Fenster-Erkennung eine neue Zeitrunde. 1.2 Drücken Sie zum Ausschalten, dann zeigt die LED-Anzeige die Raumtemperatur an und das Gerät geht in den Standby-Modus.

Wochentimer

Der Wochentimer kann nur gestartet werden, wenn sich das Gerät im Heizmodus befindet (kann nicht gestartet werden, wenn nur der Lüfter läuft) oder sich im Temperatursollwertmodus befindet.
Details siehe folgende Tabelle.

Gegenwart

Erster Start:
Beim ersten Start (nach Stromausfall) muss die aktuelle Uhrzeit eingestellt werden.
Einstellung:
a. Wochentag einstellen: LED-Anzeige 01 (Montag). Drücken Sie + oder -, um den aktuellen Tag (01-07) von Montag bis Sonntag einzustellen. Drücken Sie OK, um die Einstellung abzuschließen.
b. Stunden einstellen: LED-Anzeige 00 (0 Uhr). Drücken Sie + oder -, um die aktuelle Stunde (00 bis 23) von 0 Uhr bis 23 Uhr einzustellen. Drücken Sie OK, um die Einstellung abzuschließen.
c. Minuten einstellen: LED-Anzeige 00 (0 Minuten). Drücken Sie + oder -, um die aktuelle Minute (00 bis 59) von 0 Minuten bis 59 Minuten einzustellen. Drücken Sie OK, um die Einstellung abzuschließen.
Hinweis: 1. Drücken Sie nach der Einstellung nicht innerhalb von 10 Sekunden OK, da die Einstellung der aktuellen Uhrzeit fehlschlägt.
2. Schalten Sie zuerst die Stromversorgung aus, um die aktuelle Uhrzeit zurückzusetzen.
Zeiteinstellung abgeschlossen: LED-Anzeige P1

Nachdem die Zeiteinstellung abgeschlossen ist (Anzeige P1), können Sie verschiedene Arbeitsmodi pro Woche auswählen. Drücken Sie " ", um P1 bis P6 auszuwählen. Nach der Auswahl bestätigen Sie mit der Taste "OK".
(Standardmodus:P1-P5,Freier Modus :P6,siehe Details in der Modustabelle.)

Modus	Montag	Dienstag	Mittwoch	Donnerstag	Freitag	Samstag	Sonntag
P1	8:00-17:00	8:00-17:00	8:00-17:00	8:00-17:00	8:00-17:00	8:00-17:00	8:00-17:00
P2	18:00-7:00[a]	18:00-7:00[a]	18:00-7:00[a]	18:00-7:00[a]	18:00-7:00[a]	18:00-7:00[a]	18:00-7:00[a]
P3	8:00-17:00	8:00-17:00	8:00-17:00	8:00-17:00	8:00-17:00	OFF	OFF
P4	18:00-7:00[a]	18:00-7:00[a]	18:00-7:00[a]	18:00-7:00[a]	18:00-7:00[a]	OFF	OFF
P5	OFF	OFF	OFF	OFF	OFF	00:00-23:59	00:00-23:59
P6	Freier Modus	Freier Modus	Freier Modus	Freier Modus	Freier Modus	Freier Modus	Freier Modus
Nota	a: P2/P4-Modus, Stoppzeit ist der zweite Tag.						
	P6: Zeiteinstellbereich, 00–24 Stunden. Startzeit muss vor Stoppzeit liegen, andernfalls tritt ein Einstellfehler auf.						

Standardmodus (siehe Details in der Modustabelle)

Bei Nichtbetätigung innerhalb 10s fehlgeschlagene Einstellung。

P6/Freier Modus

Drücken Sie , LED-Anzeige P6, drücken Sie OK und wählen Sie den P6-Modus.

P6 ist der freie Modus.

(Bei Nichtbetätigung innerhalb von 10 Sekunden fehlgeschlagene Wochenzeitschalter-Einstellung)

Die LED-Anzeige zeigt 1, drücken Sie + oder _, um von 1 bis 7 (Montag bis Sonntag) einzustellen.

LED-Anzeige 1 und flackern (Montag),OK drücken

Voreingestellter Modus am Montag:
a. Die LED zeigt 00 an. Drücken Sie + oder -, um von 0 bis 24 Stunden einzustellen, und drücken Sie dann OK. Die Startzeit ist eingestellt.

b. Die LED zeigt 00 an. Drücken Sie + oder -, um von 0 bis 24 Stunden einzustellen, und drücken Sie dann OK. Die Endzeit ist eingestellt.
c. Die eingestellte Startzeit ist 00, die Endzeit ist 00. Der voreingestellte Modus schaltet standardmäßig ab.

Flackern 5 s,Nicht innerhalb von 5 s eingestellt. Voreingestellter Modus bei Abschaltung am Montag und Weiterschalten zu 2 (Dienstag).

LED-Anzeige 2–7:Die Einstellungsmethode für 2 bis 7 ist dieselbe wie bei 1.

Hinweis:

1. Pro Tag kann nur eine Arbeitszeitrunde (von Start bis Stop) eingestellt werden.
2. Es können nur Stunden, keine Minuten eingestellt werden.
3. Der Voreinstellungsmodus erfordert die Einstellung von Start- und Stoppzeit.
4. Im Voreinstellungsmodus müssen alle Tage 1-7 vollständig eingestellt werden, sonst wird standardmäßig abgeschaltet. Nach der Einstellung der 7 Tage startet der Wochenzeitplan. Die Wochenzeituhr-Leuchte ist an.

Schnelleinstellung:

1. Pro Tag kann nur eine Betriebszeit (von Anfang bis Ende) eingestellt werden.
2. Es können nur Stunden, keine Minuten eingestellt werden.
3. Im Voreinstellungsmodus müssen sowohl Start- als auch Stoppzeit eingestellt werden.
4. Im Voreinstellungsmodus müssen alle 1–7 vollständig oder auf die Standardeinstellung eingestellt werden. Nach dem Einstellen der 7 startet die Wochenzeit. Die Wochentimer-Leuchte leuchtet.

Wochentimer	Wochentimer-Abschaltung	Beim siebten Drücken von schaltet sich der Wochenzeitschalter ab.
	Anzeigebeschreibung	1. LED zeigt die Umgebungstemperatur nach der Einstellung an, die Wochentimer-Kontrollleuchte und die entsprechende Funktionskontrollleuchte leuchten. 2. Heizmodus (niedrige oder hohe Heizleistung, nicht Temperatursollwertmodus). Beim Einstellen des Wochentimers blinken die LED-Anzeige für Umgebungstemperatur und Wochentimer sowie die Leuchte für niedrige oder hohe Heizleistung. Temperatursollwertmodus. Beim Einstellen des Wochentimers leuchtet die Leuchte für den Temperatursollwertmodus. 3. Die Funktionen Schwenken, niedrige Heizleistung, hohe Heizleistung, Temperatursollwert und Fenster-offen-Erkennung können im Wochentimermodus oder im normalen Betriebsmodus verwendet werden. 4. Die Kontrollleuchte leuchtet, wenn die entsprechende Funktion aktiv.

Aufhebung	**Deaktivierung des Temperatur-Einstellmodus:** 1. Während der Einstellung drücken zum Abbrechen. 2. Nach abgeschlossener Temperatureinstellung muss zuerst und dann erneut gedrückt werden zum Abbrechen. 3. Wenn der Temperatur-Einstellmodus auf schwacher Heizung steht, wird nach Abbruch auf schwache Heizung zurückgekehrt. 4. Wenn der Temperatur-Einstellmodus auf starker Heizung steht, wird nach Abbruch auf starke Heizung zurückgekehrt. 5. drücken, um den Temperatur-Einstellmodus zu beenden.
	Wochenzeitschalter deaktivieren: 1. Während der Einstellung drücken zum Abbrechen. 2. Nach Abschluss zuerst dann erneut drücken zum Abbrechen. 3.1 Im Temperaturmodus programmiert: nach Abbruch starke Heizung. 3.2 Im Heizmodus (nicht programmiert) auf schwacher Stufe: nach Abbruch schwache Heizung. 3.3 Im Heizmodus (nicht programmiert) auf starker Stufe: nach Abbruch starke Heizung.

Abschaltschutz	**Standardstart:** Die maximale Detektionstemperatur beträgt 51°C. Das Gerät schaltet sich automatisch ab, wenn diese Temperatur erreicht wird.

ELEKTRONISCHER AUSTAUSCH DER FERNBEDIENUNG

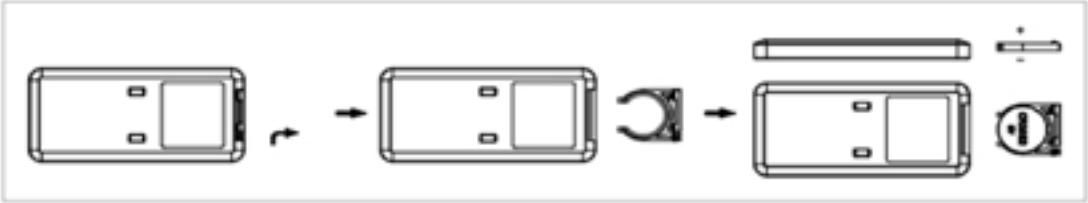

REINIGUNG UND WARTUNG

1. Von Flammen fernhalten um Verfärbungen/Verformungen zu vermeiden.

2. Bei längerer Nichtbenutzung: Oberfläche reinigen, abkühlen lassen, Stecker ziehen und mit Tuch oder Reiniger säubern. Nie mit Wasser direkt reinigen oder Wasser eindringen lassen. Keine Säuren, Chemikalien, Benzin oder Benzol verwenden.

3. Vor Wiederverwendung auf Verstopfungen der Lüftungsöffnungen prüfen.

WARNUNG: Nicht das eingeschaltete Gerät berühren und die Luftöffnungen nicht abdecken.

GARANTIEINFORMATIONEN

Der Hersteller gewährt die Garantie gemäß der Gesetzgebung des Landes, in dem der Kunde wohnhaft ist, mindestens jedoch 1 Jahr ab dem Verkaufsdatum des Geräts an den Endverbraucher.

Die Garantie deckt nur Material- oder Verarbeitungsfehler ab.

Garantiereparaturen dürfen nur von einem autorisierten Servicecenter durchgeführt werden. Bei einer Garantieanfrage muss der Original-Kaufbeleg (mit Kaufdatum) vorgelegt werden.

Die Garantie gilt nicht in folgenden Fällen:

Normale Abnutzung

Falsche Anwendung (z. B. Überlastung des Geräts, Verwendung nicht zugelassener Zubehörteile)

Beschädigungen durch Gewalteinwirkung oder äußere Einflüsse

Schäden durch Nichtbeachtung der Bedienungsanleitung (z. B. Anschluss an ein ungeeignetes Stromnetz oder Nichtbefolgung der Installationsanweisungen)

Teilweise oder vollständig demontierte Geräte

TECHNISCHE DATEN

Eigenschaften: 220-240V~, 50-60Hz, 2000W

CE	Einhaltung aller Anforderungen der geltenden EG-Richtlinien
	Elektrogeräte dürfen nicht im Hausmüll entsorgt werden. Bitte recyceln Sie sie an den dafür vorgesehenen Sammelstellen. Wenden Sie sich an die örtlichen Behörden oder Ihren Händler, um eine Recyclingberatung zu erhalten.

Informationsanforderungen an Elektroheizungen

Ref : VOM540119 Modell: PTC-2023

Artikel	Zeichen	Wert	Einheit	Artikel	Einheit
Heizleistung				**Art der Heizleistung/Raumtemperaturregelung (wählen Sie eine aus)**	
Nominale Heizleistung	Pnom	2.000	kW	einstufige Heizleistung und keine Raumtemperaturregelung	Nein
Minimale Heizleistung (Richtwert)	Pmin	0.750	kW	zwei oder mehr manuelle Stufen, keine Raumtemperaturregelung	Nein
Maximale Dauerheizleistung	Pmax.c	2.000	kW	mit mechanischem Thermostat Raumtemperaturregelung	Nein
Leistungsaufnahme				mit elektronischer Raumtemperaturregelung	Nein
Im Aus-Zustand	Po	0.00	W	Elektronische Raumtemperaturregelung plus Tageszeitschaltuhr	Nein
Im Standby-Betrieb	Psm	0.26	W	Elektronische Raumtemperaturregelung plus Wochenzeitschaltuhr	Ja
Im Ruhezustand	Pidle	N/A	W	**Andere Steuerungsoptionen (Mehrfachauswahl möglich)**	
Im Netzwerk-Standby	Pnsm	N/A	W	Raumtemperaturregelung, mit Anwesenheitserkennung	Nein
Standby-Modus mit Anzeige von Informationen oder Status			Ja	Raumtemperaturregelung, mit Erkennung offener Fenster	Ja
Saisonale Raumheizungsenergieeffizienz im aktiven Modus	ηS,on	92.0	%	Option Fernsteuerung	Nein

		Adaptive Startsteuerung	Nein
		Betriebszeitbegrenzung	Ja
		Sensor für schwarze Glühbirne	Nein
		selbstlernende Funktion	Nein
		Regelgenauigkeit	Nein
Kontaktdaten	Dismo France (Groupe HBF) ZI Bonzom 09270 MAZERES		

GARANTIE

Wenn Sie ein Problem mit Ihrem Gerät haben, wenden Sie sich bitte mit Ihrem Kaufbeleg (Quittung oder Rechnung) an den Händler oder die Verkaufsstelle.

Achtung: Außer Reichweite von Kindern aufbewahren. Nicht herunter schlucken. Bei Verschlucken sofort einen Arzt aufsuchen. Die Plus- und Minus-Polung (+/-) beachten. Nicht aufladen oder eine absichtliche Entladung herbeiführen. Nicht in das offene Feuer werfen, nicht öffnen, kurzschließen, verformen oder beschädigen. Nicht mit gebrauchten Batterien oder einem anderen Batterietyp kombinieren, da die Batterien explodieren, auslaufen und Schaden verursachen könnten.

IT - RISCALDAMENTO BAGNO PTC 2000W

INFORMAZIONI DI SICUREZZA

AVVERTENZA

Queste istruzioni spiegano come funziona il prodotto e come utilizzarlo. Leggere attentamente le istruzioni prima di iniziare ad utilizzare l'apparecchio. Utilizzare l'apparecchio solo nel modo descritto nelle istruzioni. Conservare queste istruzioni in un luogo sicuro per poterle consultare in un secondo momento.

1. Il riscaldatore deve essere appeso al muro con l'uscita dell'aria rivolta verso il basso. Non deve essere posizionato in modo instabile o inclinato.

2. Non utilizzare il riscaldatore in presenza di gas combustibili o esplosivi. Non coprire l'uscita dell'aria.

3. Se il cavo di alimentazione è danneggiato, deve essere sostituito dal produttore, dal suo servizio di assistenza o da una persona qualificata per evitare pericoli.

4. Il riscaldatore non deve essere posizionato direttamente sotto una presa. La presa deve essere dotata di messa a terra con capacità di 220-240V, 50-60Hz. Assicurarsi che la spina e la presa abbiano un buon contatto.

5. Se non c'è nessuno in casa o si sta riparando il riscaldatore, scollegare la spina.

6. Non toccare il riscaldatore con mani bagnate o altri conduttori.

7. Se il motore si guasta, fermarlo immediatamente.

8. Durante l'uso del riscaldatore, non aprire continuamente porte o finestre, altrimenti influenzerà l'effetto di riscaldamento.

9. Per spegnere l'apparecchio, premere l'interruttore on/off su "off"; la ventola continuerà a funzionare per 30 secondi fino a emettere aria fredda, poi si spegnerà e potrà essere scollegato.

10. Il timer imposta le ore di funzionamento del riscaldatore.

11. La batteria deve essere rimossa dall'apparecchio prima dello smaltimento.

12. La batteria deve essere smaltita in modo sicuro.

13. Il riscaldatore deve essere installato ad almeno 1,8 m dal pavimento.

14. Il riscaldatore deve essere installato in modo che interruttori e controlli non siano accessibili a una persona nella vasca o doccia.

15. Se il prodotto necessita di riparazione, rivolgersi a personale specializzato o al servizio autorizzato dalla nostra azienda.

16. Il riscaldatore non deve essere posizionato direttamente sotto una presa.

17. Questo apparecchio può essere utilizzato da bambini dagli 8 anni in su e persone con capacità fisiche, sensoriali o mentali ridotte, se supervisionati o istruiti sull'uso sicuro e consapevoli dei rischi. I bambini non devono giocare con l'apparecchio. La pulizia e la manutenzione non devono essere eseguite da bambini senza supervisione.

18. I bambini sotto i 3 anni devono essere tenuti lontani a meno che non siano costantemente supervisionati.

19. Bambini dai 3 agli 8 anni possono accendere/spegnere l'apparecchio solo se posizionato correttamente e sotto supervisione, comprendendo i rischi. Non devono collegare, regolare, pulire o fare manutenzione.

20. ATTENZIONE: Alcune parti di questo prodotto possono diventare molto calde e causare ustioni. Prestare particolare attenzione in presenza di bambini e persone vulnerabili.

21.Attenzione: Il telecomando utilizza una batteria a bottone. Se necessario sostituirla, utilizzare una batteria CR2025.

WARNING

21.1 TENERE FUORI DALLA PORTATA DEI BAMBINI. L'ingestione può causare ustioni chimiche, perforazione dei tessuti molli e morte. Ustioni gravi possono verificarsi entro 2 ore dall'ingestione. Cercare immediatamente assistenza medica.

21.2 Tenere le batterie fuori dalla portata dei bambini.

21.3 Non permettere ai bambini di sostituire le batterie senza la supervisione di un adulto.

21.4 Non cortocircuitare le batterie.

21.5 Non riscaldare le batterie.

21.6 Rimuovere le batterie dall'apparecchio se non verrà utilizzato per un periodo prolungato, a meno che non sia per scopi di emergenza.

21.7 Scegliere sempre la dimensione e il tipo di batteria più adatti all'uso previsto. Conservare le informazioni fornite con l'apparecchio per aiutare nella corretta selezione delle batterie come riferimento.

21.8 Pulire i contatti delle batterie e quelli dell'apparecchio prima dell'installazione.

21.9 Assicurarsi che le batterie siano installate correttamente per quanto riguarda la polarità (+ e -).

21.10 Rimuovere tempestivamente le batterie esaurite.

21.11 Non smontare le batterie.

21.12 Non smaltire le batterie nel fuoco, tranne in condizioni di incenerimento approvato e controllato.

21.13 Le batterie possono essere smaltite attraverso i sistemi comunali di raccolta dei rifiuti, a meno che non esistano normative locali contrarie.

AVVERTENZA: Questo termoconvettore non è dotato di un dispositivo per il controllo della temperatura ambiente. Non utilizzare questo termoconvettore in stanze piccole quando sono occupate da persone incapaci di lasciare la stanza da sole, a meno che non venga fornita una supervisione costante.

CARATTERISTICHE

1. Guscio in plastica di alta qualità e lunga durata.

2. Elementi riscaldanti in ceramica PTC, riscaldamento ad alta efficienza, rapido, silenzioso, inodore, non inquinante, senza fiamma e non consuma ossigeno.

3. Due livelli di regolazione del calore, è possibile regolare la temperatura in base alle proprie preferenze.

4. Fusibile termico per prevenire il surriscaldamento e protezione dal surriscaldamento del motore. Si spegne automaticamente se l'uscita dell'aria è ostruita e si riaccende quando gli ostacoli vengono rimossi.

5. Selezione aria naturale/calda. In estate è possibile disattivare l'elemento riscaldante e utilizzare l'apparecchio come ventilatore.

6. Termostato di sicurezza. Protezione dal surriscaldamento.

INSTALLAZIONE

Praticare due fori nel muro a una distanza di oltre 2,0 m da terra. Il diametro del foro deve essere appena sufficiente a contenere il tassello a espansione, che ha un diametro di 6 mm. Dopo aver inserito il tassello a espansione, fissare il gancio a muro al tassello con una vite. Assicurarsi che il gancio sia inserito nella parte inferiore. Consultare il disegno seguente per una migliore comprensione. (vedere immagine)

Utilizzare i componenti della macchina (viti e tasselli a espansione) per fissarla al muro come mostrato nella figura seguente, quindi montare la macchina.

NOTA: Il peso massimo è di 4,1 kg. La parete deve essere in grado di sostenere questo peso

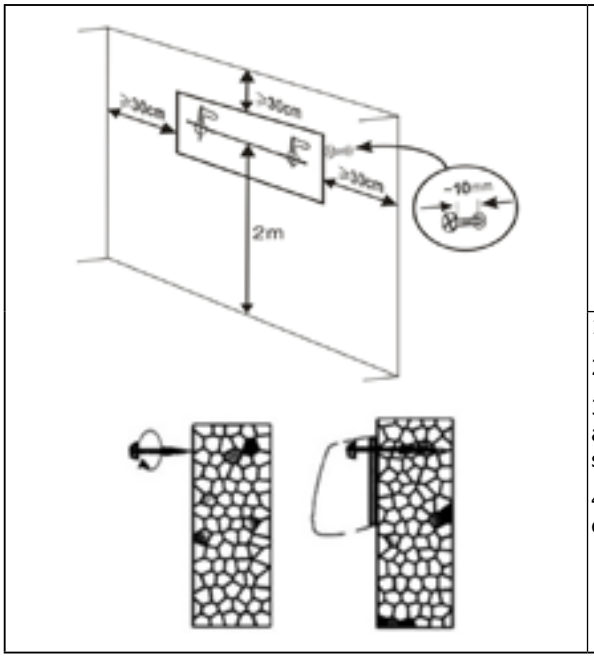

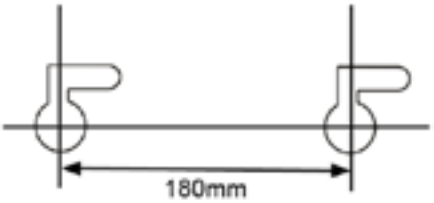

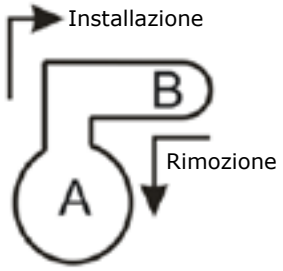

1.La distanza tra il prodotto e il soffitto (e il lato) deve essere ≥30 cm.

2.Per le dimensioni di installazione del prodotto, vedere la Figura.

3.Nota: durante l'installazione del prodotto, il gancio (vite) deve essere allineato con il foro "A" del prodotto. Dopo il montaggio, deve essere spostato in "B" per un fissaggio sicuro.

4.Per rimuovere il prodotto, deve essere spostato da "B" ad "A" prima di estrarlo.

UTILIZZO

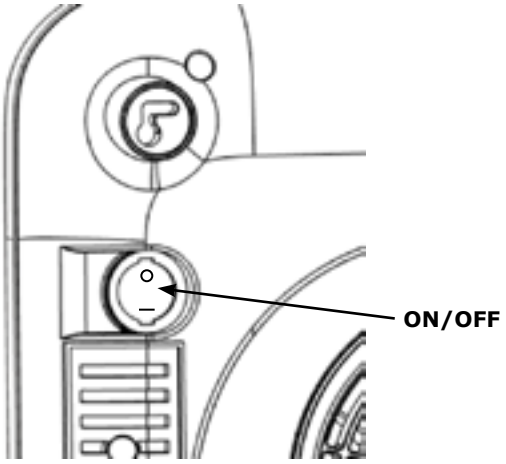

1. Assicurarsi che la capacità sia 220-240V~, 50-60Hz.

2. Sulla base destra dell'apparecchio è presente un interruttore. Premere "START/STOP" per calore alto. Premendo nuovamente, l'apparecchio si spegnerà.

" O " indica"SPENTO". " __ ":indica "ACCESO".

3. Accendere l'interruttore di alimentazione: il display LED mostrerà la temperatura ambiente e l'apparecchio entrerà in modalità standby.

4. Tutte le funzioni devono essere operate tramite telecomando.

5. La ventola continua a funzionare per 30 secondi allo spegnimento dell'apparecchio (dopo il riscaldamento).

6. Nota: La spia luminosa si accende quando la funzione corrispondente è in funzione.

OPERARE

Schermo 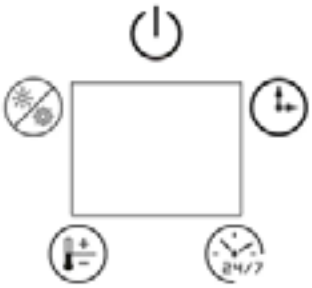 Telecomando 	Descrizione del simbolo visualizzato: :VENTILATORE :Riscaldamento Spia accesa a fuoco basso uno « » 750W Spia accesa a fuoco alto due « » 2000W : Timer : Timer settimanale : Modalità di impostazione della temperatura Luce accesa : Intervallo di temperatura: 18-45°C Sfarfallio della luce : Avvio con rilevamento di finestra aperta

Potenza	Premere "”come segue: ON (ventola in funzione), OFF (la ventola continua a funzionare per 30 secondi quando si spegne l’apparecchio dopo il riscaldamento).
Riscaldamento	Premere “ ” come segue: Fuoco basso, Fuoco alto, VENTILATORE in funzione.
Timer	Premere “ ” per impostare il timer come segue: 1H, 2H, 3H.....8H. Quando il timer settimanale è avviato, non è possibile impostare questa funzione timer.
Temperatura impostata Luce accesa	1. Premere "", la modalità di impostazione della temperatura è in standby. Premere "+" "-" per regolare la temperatura. Intervallo di temperatura: 18-45 °C. Premere "-", Se la temperatura impostata è uguale o inferiore alla temperatura ambiente, il riscaldamento si interrompe. Premere "+", Se la temperatura impostata è superiore di 1-2 °C alla temperatura ambiente, il riscaldamento è basso. Se la temperatura impostata è superiore o uguale alla temperatura ambiente +3 °C, il riscaldamento è alto. 2. Premere OK o, dopo che il LED lampeggia per 5 secondi, la modalità di impostazione della temperatura si avvia.

Rilevamento finestra aperta

Sfarfallio della luce" "

1. Il rilevamento finestra aperta può essere attivato solo quando l'apparecchio è in modalità riscaldamento (non può essere attivato quando l'apparecchio è in modalità solo ventilazione) o in modalità temperatura impostata.

2. Premere " ", il rilevamento finestra aperta si attiva, il rilevamento finestra aperta si disattiva.

3. Il rilevamento della temperatura si attiva dopo 1 minuto dall'avvio del rilevamento finestra aperta. Ogni 10 minuti (punto di controllo del rilevamento del rallentamento della temperatura) in un ciclo, rileva la temperatura una volta ogni 5 minuti (punto di controllo del rilevamento del calo rapido della temperatura). I dettagli sono riportati nella tabella seguente.

Tempo di giro **Min: s**	**Tempo** **Min: s**	**Descrição**
00:00 - 01:00	0:00	Avvio del rilevamento finestra aperta
01:00-11:00	1:00	Avvio del rilevamento temperatura Punto di controllo avvio del rilevamento temperatura
	6:00	Punto di controllo 1 del rilevamento della temperatura (punto di controllo del rilevamento della riduzione rapida della temperatura). 1. Se il punto di controllo 1 del rilevamento della temperatura scende sotto il punto di controllo iniziale del rilevamento della temperatura ≤8 °C, l'apparecchio continua a riscaldare e il rilevamento della finestra aperta continua a funzionare. 2. Se il punto di controllo 1 del rilevamento della temperatura scende sotto il punto di controllo iniziale del rilevamento della temperatura >8 °C. L'apparecchio smette di riscaldare e va in standby, il rilevamento della finestra aperta si interrompe. (Vedi Note) 3. Punto di controllo 1 del rilevamento della temperatura** ≥ Punto di controllo iniziale del rilevamento della temperatura, l'apparecchio continua a riscaldare e il rilevamento della finestra aperta continua a funzionare. **°C: Temperatura massima di rilevamento 51 °C (Vedi protezione da spegnimento automatico)
	11:00	Punto di controllo rilevamento temperatura 2 (punto di controllo rilevamento riduzione temperatura) 1.La temperatura in questo punto segna la fine di questo ciclo e l'inizio del successivo. 2.Ogni 10 minuti costituisce un ciclo; in un ciclo, la temperatura viene rilevata ogni 5 minuti. 3.Nel punto di controllo rilevamento temperatura 2, il metodo di prova è lo stesso del punto di controllo rilevamento temperatura 1 (confrontare con il punto iniziale di controllo rilevamento temperatura).
Osservazioni		1.Quando l'apparecchio smette di riscaldare, emette un allarme per 5 secondi e la ventola continua a funzionare per 30 secondi, poi entra in standby, la luce della modalità temperatura lampeggia e il display LED mostra "OF" lampeggiante. 1.1 Premere per riavviare nella stessa modalità operativa precedente all'arresto. Dopo il riavvio, il rilevamento finestra aperta inizierà un nuovo ciclo. 1.2 Premere per spegnere, quindi il display LED mostrerà la temperatura ambiente e l'apparecchio entrerà in standby.

Timer settimanale

Il timer settimanale può essere avviato solo quando l'apparecchio è in modalità riscaldamento (non può essere avviato quando l'apparecchio è in modalità solo ventilazione) o in modalità temperatura impostata.
Dettagli nella tabella seguente.

Tempo presente

Primo avvio:

Primo avvio (avvio dopo un'interruzione di corrente): è necessario impostare l'ora attuale.

Metodo di impostazione:

a. Impostare il giorno della settimana: il display LED 01 indica lunedì; premere + o - per regolare il giorno attuale; da 01 a 07 indica da lunedì a domenica. Premere OK per completare l'impostazione.

b. Impostare l'ora: il display LED 00 indica 0H; premere + o - per regolare l'ora attuale; da 00 a 23 indica da 0H a 23H. Premere OK per completare l'impostazione.

c. Impostare i minuti: il display LED 00 indica 0min; premere + o - per regolare i minuti attuali; da 00 a 59 indica da 0min a 59min. Premere OK per completare l'impostazione.

Nota: 1. Se non si preme OK entro 10 secondi dalla regolazione, l'impostazione dell'ora attuale non riesce.

2. Interrompere prima l'alimentazione e poi reimpostare l'ora attuale.

Impostazione dell'ora attuale completata: Display LED P1

Dopo aver completato l'impostazione dell'ora (visualizzazione P1), è possibile selezionare diverse modalità di lavoro per settimana. Premere " " per selezionare da P1 a P6. Dopo la selezione, premere il pulsante "OK" per confermare.

Modalità predefinita:P1-P5,Modalità libera:P6,vedere i dettagli nella tabella Modalità

Modalità	Lunedì	Martedì	Mercoledì	Giovedì	Venerdì	Sabato	Domenica
P1	8:00-17:00	8:00-17:00	8:00-17:00	8:00-17:00	8:00-17:00	8:00-17:00	8:00-17:00
P2	18:00-7:00[a]	18:00-7:00[a]	18:00-7:00[a]	18:00-7:00[a]	18:00-7:00[a]	18:00-7:00[a]	18:00-7:00[a]
P3	8:00-17:00	8:00-17:00	8:00-17:00	8:00-17:00	8:00-17:00	OFF	OFF
P4	18:00-7:00[a]	18:00-7:00[a]	18:00-7:00[a]	18:00-7:00[a]	18:00-7:00[a]	OFF	OFF
P5	OFF	OFF	OFF	OFF	OFF	00:00-23:59	00:00-23:59
P6	Modalità libera	Modalità libera	Modalità libera	Modalità libera	Modalità libera	Modalità libera	Modalità libera
Nota	a: Modalità P2/P4, l'ora di arresto è il secondo giorno						
	P6: Intervallo di impostazione dell'ora, 00-24 ore, l'ora di avvio deve essere precedente all'ora di arresto, altrimenti l'impostazione non funziona.						

Modalità predefinita (vedere i dettagli nella tabella Modalità)

Se non si preme OK entro 10s, l'impostazione fallirà。

P6/Modalità libera

Premere , Display LED P6, premere OK, selezionare Modalità P6.

P6 è la modalità libera.

(Se non si preme OK entro 10 secondi, l'impostazione del timer settimanale fallirà)

Il display LED mostra 1, premere + o -, per selezionare da 1 a 7, impostando da lunedì a domenica.

Display LED 1 lampeggiante (lunedì),Premi OK.

Modalità preimpostata a lunedì:
a. Il display LED visualizza 00, premere + o - per impostare da 0 a 24 ore, quindi premere OK; l'impostazione dell'ora di inizio è completata. L'apparecchio inizia a funzionare a quest'ora.
b. Il display LED visualizza 00, premere + o - per impostare da 0 a 24 ore, quindi premere OK; l'impostazione dell'ora di fine è completata.
c. L'ora di inizio impostata è 00, l'ora di fine è 00; la modalità preimpostata si spegne automaticamente.

Sfarfallio per 5 secondi:Non impostato in 5 secondi, modalità preimpostata con spegnimento il lunedì e passaggio al giorno 2 (martedì).

Display LED 2 - 7:Il metodo di impostazione per i giorni da 2 a 7 è lo stesso del giorno 1.

Nota:

1. Al giorno, è possibile impostare solo un turno di lavoro (dall'inizio alla fine).
2. Si possono impostare solo le ore, non i minuti.
3. La Modalità Preimpostata richiede l'impostazione sia dell'ora di inizio che di fine.
4. Nella Modalità Preimpostata, tutti i giorni 1-7 devono essere configurati completamente, altrimenti si spegne per impostazione predefinita. Dopo aver impostato i 7 giorni, il timer settimanale si avvia. La spia del timer settimanale è accesa.

Impostazione rapida:

1. Al giorno, è possibile impostare un solo orario di lavoro (dall'inizio alla fine).
2. È possibile impostare solo le ore, non i minuti.
3. La modalità preimpostata richiede di impostare sia l'ora di inizio che quella di fine.
4. In modalità preimpostata, tutti i valori da 1 a 7 devono essere impostati come completati o predefiniti. Dopo aver impostato il valore 7, l'orario settimanale si avvia. La spia del timer settimanale è accesa.

Timer settimanale	Spegnimento del timer settimanale	Premendo per la settima volta, il timer settimanale si spegne.
	Descrizione del display	1. Il display LED visualizza la temperatura ambiente dopo l'impostazione, la spia del timer settimanale e la spia della funzione corrispondente sono accese. 2. In modalità riscaldamento (calore basso o calore alto, non modalità temperatura impostata), quando si imposta il timer settimanale, il display LED visualizza la temperatura ambiente e la spia del timer settimanale e la spia del calore basso o calore alto lampeggiano. In modalità temperatura impostata, quando si imposta il timer settimanale, la spia della modalità temperatura impostata è accesa. 3. Le funzioni di oscillazione, calore basso, calore alto, temperatura impostata e rilevamento finestra aperta sono tutte attivabili in modalità timer settimanale o in modalità di funzionamento normale. 4. La spia è accesa quando la funzione corrispondente è attiva.

Annullamento	**Annullamento modalità temperatura impostata:** 1. Durante l'impostazione, premere per annullare. 2. Dopo aver completato l'impostazione della temperatura, è necessario prima premere e poi premere nuovamente per annullare. 3. Quando la modalità temperatura impostata è su calore basso, dopo l'annullamento, ritorna a calore basso. 4. Quando la modalità temperatura impostata è su calore alto, dopo l'annullamento, ritorna a calore alto. 5. Premere, per terminare la modalità temperatura impostata.
	Annullamento timer settimanale: 1. Durante l'impostazione, premere per annullare. 2. Dopo il completamento, premere prima e poi nuovamente per annullare. 3.1 Se impostato in modalità temperatura, all'annullamento funzionerà a calore alto. 3.2 In modalità riscaldamento (non programmata) a calore basso, all'annullamento torna a calore basso. 3.3 In modalità riscaldamento (non programmata) a calore alto, all'annullamento torna a calore alto.

Protezione spegnimento	**Avvio predefinito:** La temperatura massima rilevata è di 51°C. L'apparecchio si spegnerà automaticamente al raggiungimento di questa temperatura.

SOSTITUZIONE ELETTRONICA DEL TELECOMANDO

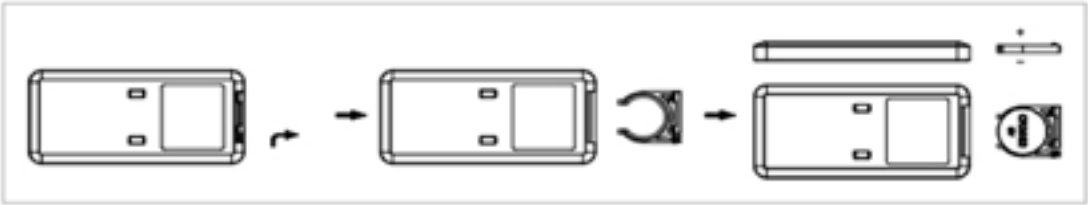

PULIZIA E MANUTENZIONE

1. Tenere lontano da fiamme per evitare scolorimenti o deformazioni.

2. Per periodi di inattività: pulire la superficie, attendere il raffreddamento, scollegare e pulire con panno o detergente. Non lavare direttamente con acqua ed evitare l'ingresso di liquidi. Non usare acidi, solventi, benzina o benzene.

3. Prima del riutilizzo, verificare l'assenza di ostruzioni nelle griglie di ventilazione.

AVVERTENZA: Non toccare l'apparecchio in funzione e non coprire le prese d'aria.

INFORMAZIONI SULLA GARANZIA

Il produttore garantisce il prodotto in conformità con la legislazione del paese di residenza del cliente, con un minimo di 1 anno dalla data di vendita dell'apparecchio all'utente finale.

La garanzia copre solo difetti di materiale o di lavorazione.

Le riparazioni in garanzia possono essere effettuate esclusivamente da un centro assistenza autorizzato. Per richiedere l'intervento in garanzia, è necessario presentare la ricevuta originale (con data di acquisto).

La garanzia non si applica nei seguenti casi:

Usura normale

Uso improprio (es: sovraccarico dell'apparecchio, utilizzo di accessori non approvati)

Danni causati da urti o agenti esterni

Danni derivanti dal mancato rispetto del manuale d'uso (es: collegamento a una rete elettrica non idonea o mancata osservazione delle istruzioni di installazione)

Apparecchi smontati parzialmente o totalmente

CARATTERISTICHE TECNICHE

Caratteristiche: 220-240V~, 50-60Hz, 2000W

CE	Conformità a tutti i requisiti delle direttive CE applicabili
	I prodotti elettrici non devono essere smaltiti con i rifiuti domestici. Si prega di riciclarli negli appositi punti di raccolta. Contattare le autorità locali o il proprio rivenditore per consigli sul riciclaggio.

Requisiti informativi per i riscaldamenti elettrici

Ref : VOM540119 Modello: PTC-2023

articolo	**Simbolo**	**Valore**	**Unità**	**articolo**	**Unità**
Potenza termica				**Tipo di regolazione della potenza termica/ termperatura ambiente (selezionare uno)**	
Potenza termica nominale	Pnom	2.000	kW	potenza termica monostadio e nessun controllo della temperatura ambiente	No
Potenza termica minima (indicativa)	Pmin	0.750	kW	due o più stadi manuali, senza controllo della temperatura ambiente	No
Potenza termica massima continua	Pmax.c	2.000	kW	con termostato meccanico controllo temperatura ambiente	No
Consumo di energia				con controllo elettronico della temperatura ambiente	No
In modalità off	Po	0.00	W	controllo elettronico della temperatura ambiente più timer giornaliero	No
In modalità standby	Psm	0.26	W	controllo elettronic della temperatura ambiente più timer settimanale	Sì
In modalità idle	Pidle	N/A	W	**Altre opzioni di controllo (sono possibili più selezioni)**	
In standby di rete	Pnsm	N/A	W	Controllo della temperatura ambiente, con rilevamento di presenza	No
Modalità standby con visualizzazione delle informazioni o dello stato			Sì	controllo della temperatura ambiente, con rilevamento della finestra aperta	Sì

Efficienza energetica stagionale per il riscaldamento degli ambienti in modalità attiva	ηS,on	92.0	%	opzione di controllo a distanza	No
				Controllo di avvio adattivo	No
				limitazione del tempo di lavoro	Sì
				sensore di lampadina nera	No
				funzionalità di autoapprendimento	No
				precisione di controllo	No
Dettagli di contatto		Dismo France (Groupe HBF) ZI Bonzom 09270 MAZERES			

GARANZIA

Se riscontri un problema con il tuo dispositivo, contatta il rivenditore o il punto vendita con la prova di acquisto (ricevuta o fattura).

Attenzione: Tenere fuori dalla portata dei bambini. Non inghiottire. In caso di ingestione, consultare immediatamente un medico. Rispettare le polarità (+/-). Non ricaricare o forzare lo scaricamento. Non gettare al fuoco né aprire, mandare in corto circuito, deformare o danneggiare. Non mescolare con delle pile usate o con un altro tipo di pile: potrebbe esplodere, fuoriuscire e causare danni.

VOLTMAN

Dismo France (Groupe HBF) ZI Bonzom 09270 MAZERES

20250620